SED EX ZONE 2.22 MONTAJ KILAVUZU
SED EX ZONE 2.22 INSTALLATION GUIDE

Bu talimat armatürle ilgili ileride oluşabilecek bakım işleri için saklanmalıdır. Yukarıdaki talimatlara uygunsuzluk otomatik olarak EAE'nin sorumluluğu dışındadır.
The present instruction paper has to be kept for any future maintenance operation the luminaire. Non-compliance with the above will automatically release EAE's from any responsibility.

Genel Merkez/Headquarters: İkitelli Osb Mah. Eski Turgut Özal Cad. Eae No: 20 İç Kapı No: Giriş Kat Başakşehir / İstanbul / TÜRKİYE Telefon/Telephone:+90 212 413 21 00 Fax: +90 212 549 37 90
Kocaeli Fabrika/Kocaeli Factory: Organize Sanayi Bölgesi Mah. 14 Sk. Fabrika Binası (A+B+C Blok) No: 3/1 Dilovası/Kocaeli / TÜRKİYE Telefon/Telephone:+90 262 999 05 20 Fax: +90 212 549 37 90
EAE Germany GmbH: +49 2102 44142-0 / germany@eaegroup.com - EAE Italy Srl: +39 02.36555400 / info@eaeitalia.it
www.eaeaydinlatma.com

engineering the light

F-290

Yayın Tarihi: 02.04.2025 Revizyon No: 00 / Tarihi:00.00.0000

İÇİNDEKİLER / CONTENTS:

1. GENEL BİLGİ – UYGUN KULLANIM / GENERAL INFORMATION-PROPER USAGE……3
2. SERTİFİKA BİLGİLERİ / CERTIFICATE INFORMATION……3
3. GENEL BİLGİ – ÜRÜN DETAYI / GENERAL INFORMATION-PRODUCT DETAIL……4
4. KABLO VE RAKORLAR / CABLE AND GLANDS……5
5. ALTERNATİF RAKOR KULLANIM TABLOSU / ALTERNATIVE GLAND USAGE TABLE……5
6. KABLO BAĞLANTI DETAYI / CABLE WIRING DETAIL……6
7. RAKOR KULLANIMI VE ÇİFT RAKOR KULLANIMI / USING GLAND AND USING DOUBLE GLAND……7
8. KLEMENS BAĞLANTI ŞEMASI / TERMINAL WIRING DIAGRAM……7
9. KİT-PİL KULLANIMI / KIT-BATTERY USAGE……8
10. ELEKTRONIK BAĞLANTI ŞEMALARI / ELECTRONIC CONNECTION DIAGRAMS……9-10
11. ETİKET BİLGİLERİ / LABEL INFORMATION……11
12. ASKI TAKIMLARI / HANGERS SETS……12-13-14-15
13. CONTA TABLOSU / GASKET TABLE……16
14. UYARI / WARNING……16
15. KULLANMA TALİMATI / INSTRUCTION MANUAL……17-18

Bu talimat armatürle ilgili ileride oluşabilecek bakım işleri için saklanmalıdır. Yukarıdaki talimatlara uygunsuzluk otomatik olarak EAE'nin sorumluluğu dışındadır.
The present instruction paper has to be kept for any future maintenance operation the luminaire. Non-compliance with the above will automatically release EAE's from any responsibility.

Genel Merkez/Headquarters: İkitelli Osb Mah. Eski Turgut Özal Cad. Eae No: 20 İç Kapı No: Giriş Kat Başakşehir / İstanbul / TÜRKİYE Telefon/Telephone:+90 212 413 21 00 Fax: +90 212 549 37 90
Kocaeli Fabrika/Kocaeli Factory: Organize Sanayi Bölgesi Mah. 14 Sk. Fabrika Binası (A+B+C Blok) No: 3/1 Dilovası/Kocaeli / TÜRKİYE Telefon/Telephone:+90 262 999 05 20 Fax: +90 212 549 37 90
EAE Germany GmbH: +49 2102 44142-0 / germany@eaegroup.com - EAE Italy Srl: +39 02.36555400 / info@eaeitalia.it
www.eaeaydinlatma.com

1. GENEL BİLGİ – UYGUN KULLANIM / GENERAL INFORMATION – PROPER USAGE

S E D | 0 2 5 U | 4 0 E X 0 0 | W L | 3 K 2 7 | 1 2 0 | Z 2. 2 2

Grup Kodu/ Product Code

Montaj Tipi / Assembly Type

Sıva Üstü/
Surface Mounted

Renk Sıcaklığı / CCT

27 :2700K
30 :3000K
40 :4000K
50 :5000K
57 :5700K
65 :6500K

Elektronik Kontrol Ünitesi / Electronic Control Gear

00: STANDARD
02: STANDARD 3h ACK
03: DALİ
05: DALİ 3h ACK

Açı/Angle

WL: Geniş Açı/
Wide Angle

Lümen/ Lumen

3K27:3267 lm
3K95:3945 lm
5K28:5277 lm
7K42:7417 lm
8K34:8340 lm
9K00:9000 lm

Ürün Ölçüsü/ Dimension

120:1200 mm
150:1500 mm

Exproof Bölge Tanımı / Exproof Zone Description

ZONE 2.22
Gaz/Gas:2
Toz/Dust:22

Tüketim Gücü / Power Consumption

120cm	150cm
025:25W	056:56W
030:30W	064:64W
040:40W	079:79W

Ürün Tanımı / Product Description

EX : EXPROOF

7 I

Rakor/Gland

7 İletken Girişli /
7 Conductive Input

T R W 5 I

Rakor/Gland

TRW: Baştan Sona Kablolama Sistemi / Through Wiring System
+
5 İletken Girişli /
5 Conductive Input

ACK: Acil Durum Kitli
EMK: With Emergency Kit

2. SERTİFİKA BİLGİLERİ / CERTIFICATE INFORMATION

II 3G Ex ec IIC T6 Gc

II 3D Ex tc IIIC T85°C Dc

Ta: 0°C ≤ Ta ≤ +XX°C

Bu talimat armatürle ilgili ileride oluşabilecek bakım işleri için saklanmalıdır. Yukarıdaki talimatlara uygunsuzluk otomatik olarak EAE'nin sorumluluğu dışındadır.
The present instruction paper has to be kept for any future maintenance operation the luminaire. Non-compliance with the above will automatically release EAE's from any responsibility.

Genel Merkez/Headquarters: İkitelli Osb Mah. Eski Turgut Özal Cad. Eae No: 20 İç Kapı No: Giriş Kat Başakşehir / İstanbul / TÜRKİYE Telefon/Telephone:+90 212 413 21 00 Fax: +90 212 549 37 90
Kocaeli Fabrika/Kocaeli Factory: Organize Sanayi Bölgesi Mah. 14 Sk. Fabrika Binası (A+B+C Blok) No: 3/1 Dilovası/Kocaeli / TÜRKİYE Telefon/Telephone:+90 262 999 05 20 Fax: +90 212 549 37 90
EAE Germany GmbH: +49 2102 44142-0 / germany@eaegroup.com - EAE Italy Srl: +39 02.36555400 / info@eaeitalia.it
www.eaeaydinlatma.com

3. GENEL BİLGİ – ÜRÜN DETAYI / GENERAL INFORMATION- PRODUCT DETAIL

Bu ekipman patlamaya karşı korumalı Zone-2.22 LED aydınlatma armatürüdür. Patlayıcı Gaz atmosferi bölge 2'de koruma sınıfı "ec" ve patlayıcı toz atmosferi bölge 22'de koruma sınıfı "tc" koruma tiplerine sahiptir. LED'ler ve sürücü IP66 korumasına sahip muhafaza nın içerisinde yer almaktadır. Tüm kablolar, rakorlar ve klemensler sertifikalıdır. Her modelin görünümü aynıdır. Temel farklılıkları uzunluk, güç ve ürün özellikleridir.

The equipment is Explosion-proof Zone-2.22 LED Luminaire. Type of protection "ec" for Explosive Gas Atmosphere Zone 2 and Type of protection "tc" for Explosive Dust Atmosphere Zone 22 have protection level. LEDs and driver are located in an IP66 protected enclosure. All cables, cable glands and terminal blocks are certified. The appearance of each model is the same. Their main differences are length, power and product features.

Bu armatür ilgili standartlara uygun dizayn edilmiş ve üretilmiştir. Bu armatürün içindeki ışık kaynağı ve harici bükülgen kablo veya kordonun hasar görmesi durumunda sadece imalatçı tarafından ya da imalatçının yetkili servisi ya da eşdeğer nitelikte bir kişi tarafından değiştirilmelidir. Armatür içindeki, sürücü (driver) yalnızca üretici tarafından değiştirilmelidir.

This luminaire has been designed and manufactured according to relevant standards. If the external flexible cable or cord of this luminaire is damaged and the light source contained in this luminaire shall only be replaced by the manufacturer or his service agent or a similar qualified person. The driver inside of the luminaire can only be replaced by the manufacturer.

Pil sağlığı açısından ACK donanımlı ürünlerimizin altı ayda bir deşarj edilmesi tavsiye edilir.

It's recommended to discharge our ACK-equipped products every six months for battery health.

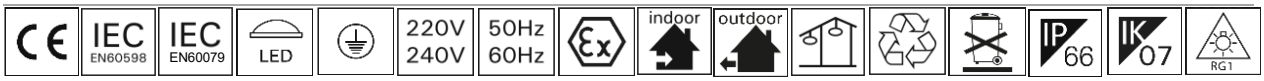

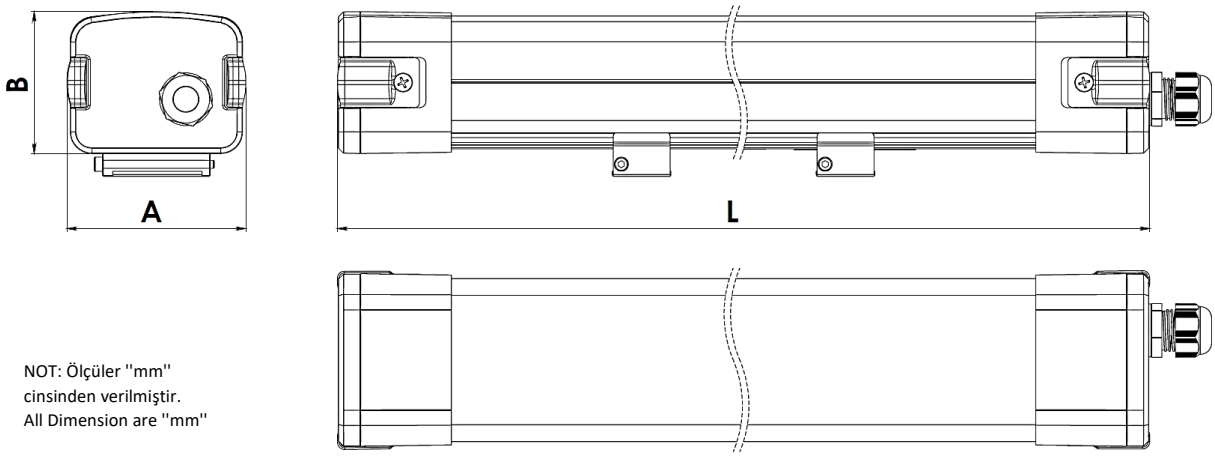

NOT: Ölçüler "mm" cinsinden verilmiştir.
All Dimension are "mm"

Dikkat, elektrik çarpma riski
Caution, risk of electric shock

Kablo Kesim Boyları
Cable Cutting Dimensions

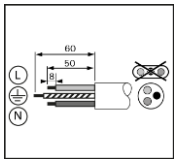

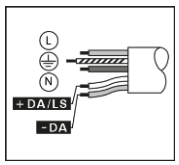

Tüketim Gücü /Power (W)	Özellik / Feature	Çalışma Ortam Sıcaklığı / Ta (C°)	Ağırlık / Weight (kg) TEK RAKOR / TRW	Ölçü / Dimension (mm) AxBxL	T Sınıfı / T Class
25W 35W	Standard (00)	0 / +65	1,9 / 2,1	88x70x1200	T6
	Standard Driver ACK + Standard Kıt (02)	0 / +55	2,2 / 2,5		
	Dali (03)	0 / +55	1,9 / 2,1		
	Dali Driver ACK + Standard Kıt (05)	0 / +55	2,2 / 2,5		
40W	Standard (00)	0 / +45	1,9 / 2,1		
	Standard Driver ACK + Standard Kıt (02)	0 / +40	2,2 / 2,5		
	Dali (03)	0 / +40	1,9 / 2,1		
56W 64W 79W	Standard (00)	0 / +45	2,2 / 2,4	88x70x1500	
	Standard Driver ACK + Standard Kıt (02)	0 / +45	2,5 / 2,6		
	Dali (03)	0 / +35	2,2 / 2,4		
	Dali Driver ACK + Standard Kıt (05)	0 / +35	2,5 / 2,7		

Bu talimat armatürle ilgili ileride oluşabilecek bakım işleri için saklanmalıdır. Yukarıdaki talimatlara uygunsuzluk otomatik olarak EAE'nin sorumluluğu dışındadır.
The present instruction paper has to be kept for any future maintenance operation the luminaire. Non-compliance with the above will automatically release EAE's from any responsibility.

Genel Merkez/Headquarters: İkitelli Osb Mah. Eski Turgut Özal Cad. Eae No: 20 İç Kapı No: Giriş Kat Başakşehir / İstanbul / TÜRKİYE Telefon/Telephone:+90 212 413 21 00 Fax: +90 212 549 37 90
Kocaeli Fabrika/Kocaeli Factory: Organize Sanayi Bölgesi Mah. 14 Sk. Fabrika Binası (A+B+C Blok) No: 3/1 Dilovası/Kocaeli / TÜRKİYE Telefon/Telephone:+90 262 999 05 20 Fax: +90 212 549 37 90
EAE Germany GmbH: +49 2102 44142-0 / germany@eaegroup.com - EAE Italy Srl: +39 02.36555400 / info@eaeitalia.it
www.eaeaydinlatma.com

4. KABLO VE RAKORLAR / CABLE AND GLANDS

KAUÇUK KABLOLAR/ RUBBER CABLES H03RN-F / H05RN-F/ H07RN-F	ZIRHLI KABLOLAR / ARMORED CABLES N2XRH
3 x 1 mm²	3 x 1 mm²
3 x 1,5 mm²	3 x 1,5 mm²
3 x 2,5 mm²	3 x 2,5 mm²
5 x 1 mm²	5 x 1 mm²
5 x 1,5 mm²	5 x 1,5 mm²
5 x 2,5 mm²	5 x 2,5 mm²
7 x 1 mm²	7 x 1 mm²
7 x 1,5 mm²	7 x 1,5 mm²
7 x 2,5 mm²	7 x 2,5 mm²

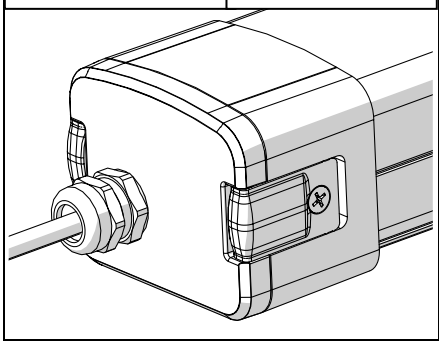

KÖR TAPALAR / BLIND PLUGS

Kod /Code	Açıklama/Description	Sıkma Torku/ Tightening Torque	
1045887	M20 EX PLASTIC KOR TAPA / BLIND PLUG	2Nm ±0.5	
1036225	M20 EX PIRINC KOR TAPA / BLIND PLUG	6Nm ±0.5	

RAKORLAR / GLANDS

Kod /Code	Açıklama/Description	Kablo Çapı / Cable Dimension	Kapak Torku / Cap Torgue	Gövde Torku / Body Torque	
1045256	**M20 PLASTIC EX RAKOR / EX GLAND**	**Ø6 - Ø12**	**8,5Nm ±0.5**	**2Nm ±0.5**	
1058581	M20 PLASTIC EX RAKOR / EX GLAND	Ø10 - Ø14	9 Nm ±0,5	2 Nm ±0,5	
1024359	M20 PIRINC EX RAKOR / EX GLAND	Ø4 - Ø12	22Nm ±0.5	5,5Nm ±0.5	
1036217	M20 PIRINC EX RAKOR / EX GLAND	Ø10 - Ø16	9 Nm ±0,5	6 Nm ±0,5	

ZIRHLI RAKORLAR / ARMORED GLANDS

		Üst Gövde / Upper Body		Alt Gövde / Lower Body			
Kod /Code	Açıklama/Description	Kablo Çapı /Cable Dimension	Sıkma Torku/ Tightening Torque	Kablo Çapı /Cable Dimension	Sıkma Torku/ Tightening Torque	Gövde Tork/ Body Torque	
1036220	M20 PIRINC EX RAKOR ZIRHLI / ARMORED GLAND	Ø6 - Ø12	25Nm ±1.0	Ø3 - Ø8.5	27Nm ±1.0	6Nm ±0.5	
1036219	M20 PIRINC EX RAKOR ZIRHLI/ ARMORED GLAND	Ø8,5 - Ø16	28Nm ±1.0	Ø6 - Ø12	49Nm ±1.0	6Nm ±0.5	
1036218	M20 PIRINC EX RAKOR ZIRHLI/ ARMORED GLAND	Ø12 - Ø20	33 Nm ±1,0	Ø8.5 - Ø14	33 Nm ±1,0	6 Nm ±0,5	

5. ALTERNATİF RAKOR KULLANIM TABLOSU / ALTERNATIVE GLAND USAGE TABLE

LEX Seçim Kodu / Election Code		1. Bileşen / Component		
2168330	M20 6-12 PLASTIC STD TEKLI/SINGLE	**1045256**	**M20 PLASTIC EX RAKOR/GLAND 6-12 +80°**	BM-X2
2180487	M20 10-14 PLASTIC STD TEKLI/SINGLE	1058581	M20 PLASTIC EX RAKOR/GLAND 10-14 +80°	BM-X3
2167393	M20 4-12 STD TEKLI/SINGLE	1024359	M20 EX RAKOR/GLAND 4-12	EBU1M
2167397	M20 10-16 STD TEKLI/SINGLE	1036217	M20 EX RAKOR/GLAND 10-16	EBU12M
2167414	M20 6-12-16 ZIRH TEKLI/ARMORED SINGLE	1036220	M20 EX RAKOR ZIRHLI/ARMORED GLAND 6-12	KBA1SM
2167419	M20 8.5-16 ZIRH TEKLI/ARMORED SINGLE	1036219	M20 EX RAKOR ZIRHLI/ARMORED GLAND 8.5-16	KBA1M
2167424	M20 12-20 ZIRH TEKLI/ARMORED SINGLE	1036218	M20 EX RAKOR ZIRHLI/ARMORED GLAND 12-20	KBA1LM

LEX TRW Seçim Kodu / Election Code		1. Bileşen / Component			2.Bileşen / Component		
2168331	M20 6-12 PLASTIC TRW	1045256	M20 PLASTIC EX RAKOR/GLAND 6-12 +80°	BM-X2	1045256	M20 PLASTIC EX RAKOR/GLAND 6-12 +80°	BM-X2
2168332	M20 6-12 PLASTIC + KOR TPA/BLIND PLUG	1045256	M20 PLASTIC EX RAKOR/GLAND 6-12 +80°	BM-X2	1045887	M20 EX PLASTIC KOR TAPA/BLIND PLUG	TP-X1
2180488	M20 10-14 PLASTIC TRW	1058581	M20 PLASTIC EX RAKOR/GLAND 10-14 +80°	BM-X3	1058581	M20 PLASTIC EX RAKOR/GLAND 10-14 +80°	BM-X3
2180489	M20 10-14 PLASTIC + KOR TPA/BLIND PLUG	1058581	M20 PLASTIC EX RAKOR/GLAND 10-14 +80°	BM-X3	1045887	M20 EX PLASTIC KOR TAPA/BLIND PLUG	TP-X1
2167394	M20 4-12 STD TRW	1024359	M20 EX RAKOR/GLAND 4-12	EBU1M	1024359	M20 EX RAKOR/GLAND 4-12	EBU1M
2167396	M20 4-12 STD + KOR TPA/BLIND PLUG	1024359	M20 EX RAKOR/GLAND 4-12	EBU1M	1036225	M20 EX KOR TAPA/BLIND PLUG	MB-TS1M
2167398	M20 10-16 STD TRW	1036217	M20 EX RAKOR/GLAND 10-16	EBU12M	1036217	M20 EX RAKOR/GLAND 10-16	EBU12M
2167399	M20 10-16 STD + KOR TPA/BLIND PLUG	1036217	M20 EX RAKOR/GLAND 10-16	EBU12M	1036225	M20 EX KOR TAPA/BLIND PLUG	MB-TS1M
2167415	M20 6-12 ZIRH/ARMORED TRW	1036220	M20 EX RAKOR ZIRHLI/ARMORED GLAND 6-12	KBA1SM	1036220	M20 EX RAKOR ZIRHLI/ARMORED GLAND 6-12	KBA1SM
2167418	M20 6-12 ZIRH&KOR TPA/ARMORED+BLIND PLUG	1036220	M20 EX RAKOR ZIRHLI/ARMORED GLAND 6-12	KBA1SM	1036225	M20 EX KOR TAPA/BLIND PLUG	MB-TS1M
2167422	M20 8.5-16 ZIRH/ARMORED TRW	1036219	M20 EX RAKOR ZIRHLI/ARMORED GLAND 8.5-16	KBA1M	1036219	M20 EX RAKOR ZIRHLI/ARMORED GLAND 8.5-16	KBA1M
2167423	M20 8.5-16 ZIRH&KOR TPA/ARMORED+BLIND PLUG	1036219	M20 EX RAKOR ZIRHLI/ARMORED GLAND 8.5-16	KBA1M	1036225	M20 EX KOR TAPA/BLIND PLUG	MB-TS1M
2167425	M20 12-20 ZIRH/ARMORED TRW	1036218	M20 EX RAKOR ZIRHLI/ARMORED GLAND 12-20	KBA1LM	1036218	M20 EX RAKOR ZIRHLI/ARMORED GLAND 12-20	KBA1LM
2167426	M20 12-20 ZIRH&KOR TPA/ARMORED+BLIND PLUG	1036218	M20 EX RAKOR ZIRHLI/ARMORED GLAND 12-20	KBA1LM	1036225	M20 EX KOR TAPA/BLIND PLUG	MB-TS1M

Bu talimat armatürle ilgili ileride oluşabilecek bakım işleri için saklanmalıdır. Yukarıdaki talimatlara uygunsuzluk otomatik olarak EAE'nin sorumluluğu dışındadır.
The present instruction paper has to be kept for any future maintenance operation the luminaire. Non-compliance with the above will automatically release EAE's from any responsibility.

Genel Merkez/Headquarters: İkitelli Osb Mah. Eski Turgut Özal Cad. Eae No: 20 İç Kapı No: Giriş Kat Başakşehir / İstanbul / TÜRKİYE Telefon/Telephone:+90 212 413 21 00 Fax: +90 212 549 37 90
Kocaeli Fabrika/Kocaeli Factory: Organize Sanayi Bölgesi Mah. 14 Sk. Fabrika Binası (A+B+C Blok) No: 3/1 Dilovası/Kocaeli / TÜRKİYE Telefon/Telephone:+90 262 999 05 20 Fax: +90 212 549 37 90
EAE Germany GmbH: +49 2102 44142-0 / germany@eaegroup.com - EAE Italy Srl: +39 02.36555400 / info@eaeitalia.it
www.eaeaydinlatma.com

6. KABLO BAĞLANTI DETAYI / CABLE WIRING DETAIL

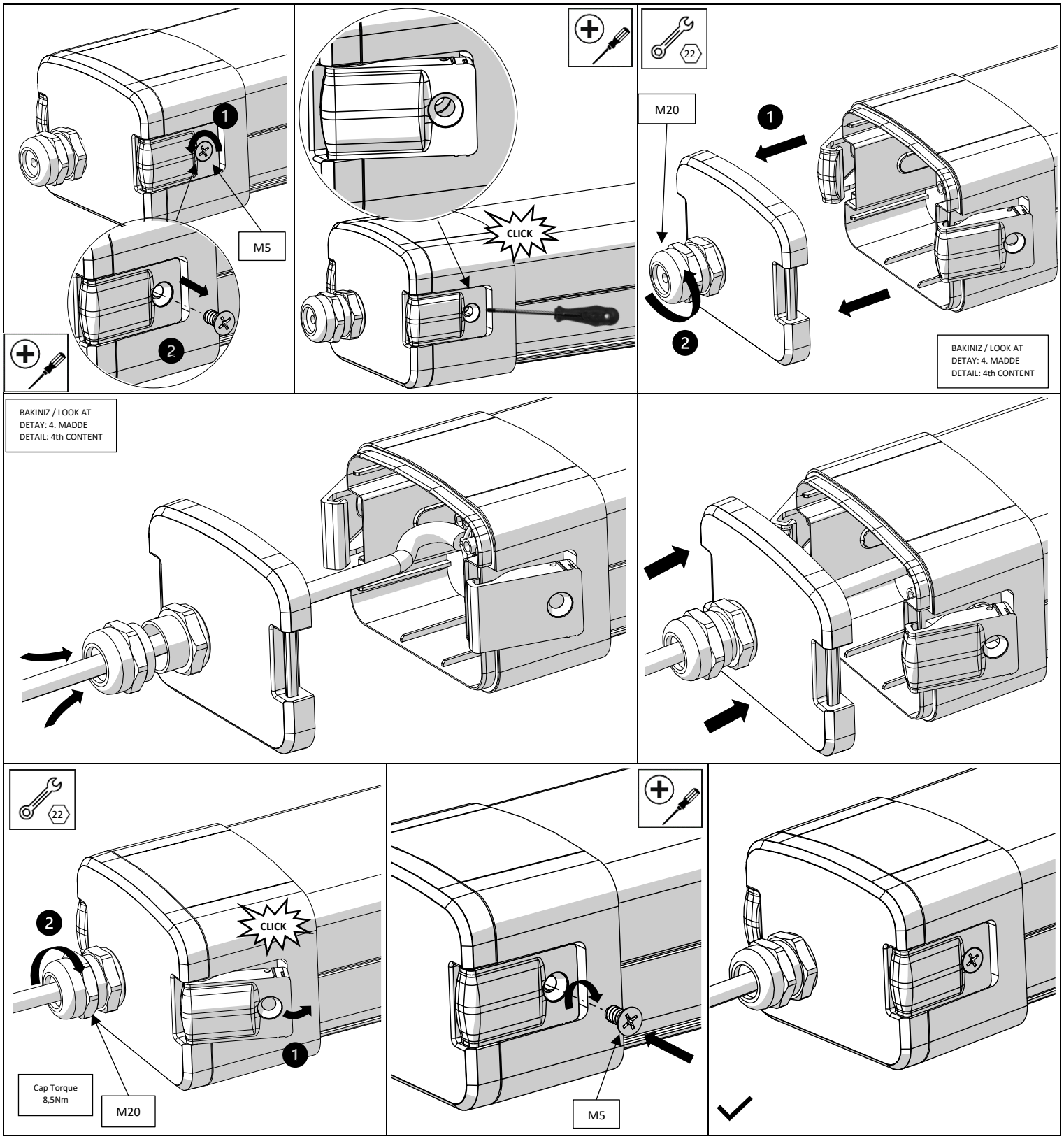

Bu talimat armatürle ilgili ileride oluşabilecek bakım işleri için saklanmalıdır. Yukarıdaki talimatlara uygunsuzluk otomatik olarak EAE'nin sorumluluğu dışındadır.
The present instruction paper has to be kept for any future maintenance operation the luminaire. Non-compliance with the above will automatically release EAE's from any responsibility.

Genel Merkez/Headquarters: İkitelli Osb Mah. Eski Turgut Özal Cad. Eae No: 20 İç Kapı No: Giriş Kat Başakşehir / İstanbul / TÜRKİYE Telefon/Telephone:+90 212 413 21 00 Fax: +90 212 549 37 90
Kocaeli Fabrika/Kocaeli Factory: Organize Sanayi Bölgesi Mah. 14 Sk. Fabrika Binası (A+B+C Blok) No: 3/1 Dilovası/Kocaeli / TÜRKİYE Telefon/Telephone:+90 262 999 05 20 Fax: +90 212 549 37 90
EAE Germany GmbH: +49 2102 44142-0 / germany@eaegroup.com - EAE Italy Srl: +39 02.36555400 / info@eaeitalia.it
www.eaeaydinlatma.com

7. RAKOR KULLANIMI VE ÇİFT RAKOR KULLANIMI / USING GLAND AND USING DOUBLE GLAND

TEK RAKOR KULLANIMI / USE OF SINGLE GLAND

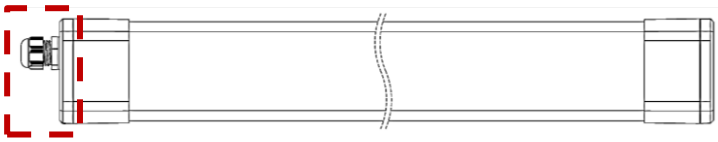

ÇİFT RAKOR KULLANIMI / USE OF DOUBLE GLANDS (TRW)

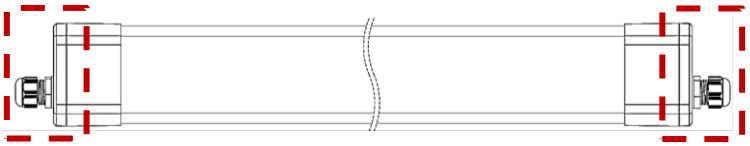

TRW ÜRÜN SERI BAĞLANTI TABLOSU			
ÜRÜN BOYU/ PRODUCT SIZE (cm)	ÜRÜN GÜCÜ/ PRODUCT POWER (W)	MAKS. ÜRÜN SAYISI/ MAX. NUMBER OF PRODUCTS (adet)	ÜRÜN ARASI MESAFE/ DISTANCE BETWEEN PRODUCT (m)
120 cm	25 W	20	3 metre *(kablo 2,5mm² ya da 1,5 mm²)*
120 cm	30 W	18	
120 cm	40 W	16	
150 cm	56 W	13	
150 cm	64 W	12	
150 cm	79 W	11	

8. KLEMENS BAĞLANTI ŞEMASI / TERMINAL WIRING DIAGRAM

ON-OFF (00)

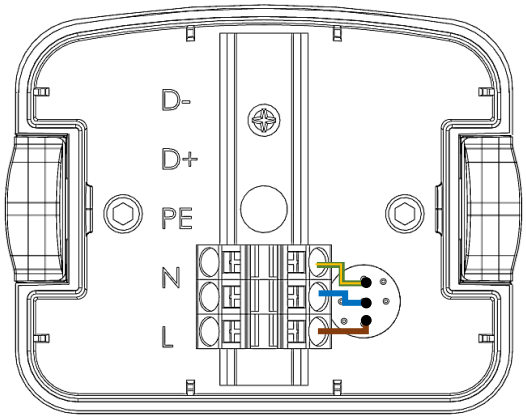

DALI (03)

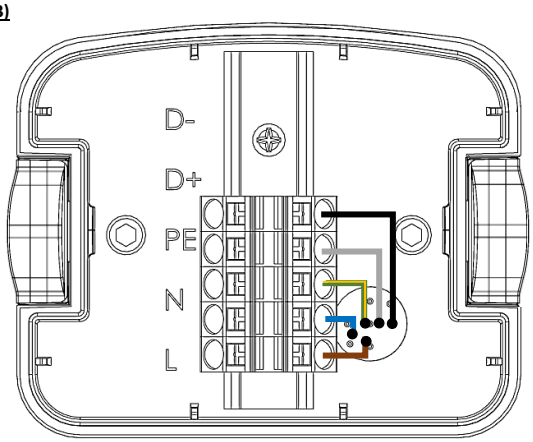

ON-OFF+ACK(ACİL DURUM KİTİ)/ ON-OFF+EMK(EMERGENCY) (02)

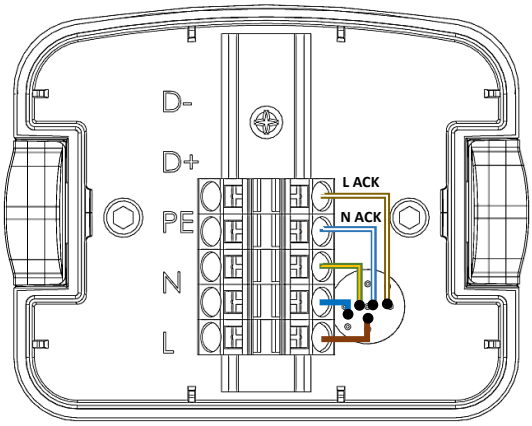

DALI+ACK(ACİL DURUM KİTİ)/DALI+EMK(EMERGENCY) (05)

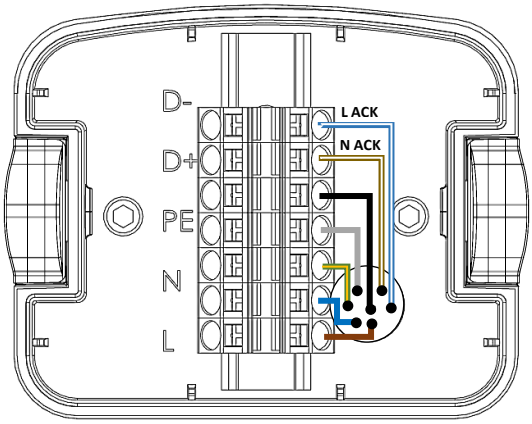

BROWN: LINE
BLUE: NEUTRAL
GREEN-YELLOW: GROUND
WHITE- BROWN: L ACK (UNSWITCHED) (220-240V AC)
WHITE-BLUE: N ACK (NEUTRAL)
GREY: DALI+
BLACK: DALI-

Bu talimat armatürle ilgili ileride oluşabilecek bakım işleri için saklanmalıdır. Yukarıdaki talimatlara uygunsuzluk otomatik olarak EAE'nin sorumluluğu dışındadır.
The present instruction paper has to be kept for any future maintenance operation the luminaire. Non-compliance with the above will automatically release EAE's from any responsibility.

Genel Merkez/Headquarters: İkitelli Osb Mah. Eski Turgut Özal Cad. Eae No: 20 İç Kapı No: Giriş Kat Başakşehir / İstanbul / TÜRKİYE Telefon/Telephone:+90 212 413 21 00 Fax: +90 212 549 37 90
Kocaeli Fabrika/Kocaeli Factory: Organize Sanayi Bölgesi Mah. 14 Sk. Fabrika Binası (A+B+C Blok) No: 3/1 Dilovası/Kocaeli / TÜRKİYE Telefon/Telephone:+90 262 999 05 20 Fax: +90 212 549 37 90
EAE Germany GmbH: +49 2102 44142-0 / germany@eaegroup.com - EAE Italy Srl: +39 02.36555400 / info@eaeitalia.it
www.eaeaydinlatma.com

9. KİT-PİL KULLANIMI / KIT - BATTERY USAGE

BOY/ LENGTH	ÖZELLİK / FEATURE	TİP / TYPE	KİT / KIT	PİL / BATTERY	SAAT / HOURS
120cm 150cm	On-off Driver + Standart Kit	(01):On-off 1h	**1039718 KIT ECU212S-240-216-1H 3W**	**1035938 PIL EEC 6.4V 1.6Ah Li-FePO4 HT 1 AD**	1 Saat/1 Hours
			1012177 TRI ACK BASIC 204 NiCd/NiMH 250V	1045342 PIL EEC 4,8V 2,2AH NI-MH HT	
	On-off Driver + Standart Kit	(02):On-off 3h	**1039459 KIT ECU212S-240-416-3H 3W**	**1035938 PIL EEC 6.4V 1.6Ah Li-FePO4 HT 2 AD**	3 Saat/3 Hours
	Dali Driver + Standart Kit	(04):Dali ACK 1h	**1039718 KIT ECU212S-240-216-1H 3W**	**1035938 PIL EEC 6.4V 1.6Ah Li-FePO4 HT 1 AD**	1 Saat/1 Hours
			1012177 TRI ACK BASIC 204 NiCd/NiMH 250V	1045342 PIL EEC 4,8V 2,2AH NI-MH HT	
	Dali Driver + Standart Kit	(05):Dali ACK 3h	**1039459 KIT ECU212S-240-416-3H 3W**	**1035938 PIL EEC 6.4V 1.6Ah Li-FePO4 HT 2 AD**	3 Saat/3 Hours

Pil Tipi / Battery Type	Hücre Serisi / Cell Series	Pil Nominal Voltajı / Battery Rated Voltage
Li-FePO4	3,2X2	6,4 VOLT
NI-MH	1,2X4	4,8 VOLT

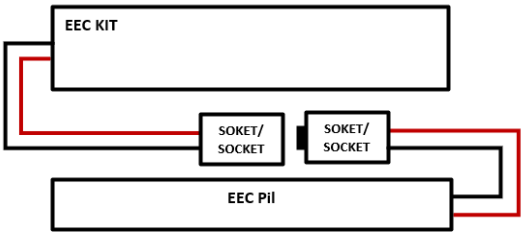

*Piller seri bağlıdır. /The batteries are connected in series.

Bu talimat armatürle ilgili ileride oluşabilecek bakım işleri için saklanmalıdır. Yukarıdaki talimatlara uygunsuzluk otomatik olarak EAE'nin sorumluluğu dışındadır.
The present instruction paper has to be kept for any future maintenance operation the luminaire. Non-compliance with the above will automatically release EAE's from any responsibility.

Genel Merkez/Headquarters: İkitelli Osb Mah. Eski Turgut Özal Cad. Eae No: 20 İç Kapı No: Giriş Kat Başakşehir / İstanbul / TÜRKİYE Telefon/Telephone:+90 212 413 21 00 Fax: +90 212 549 37 90
Kocaeli Fabrika/Kocaeli Factory: Organize Sanayi Bölgesi Mah. 14 Sk. Fabrika Binası (A+B+C Blok) No: 3/1 Dilovası/Kocaeli / TÜRKİYE Telefon/Telephone:+90 262 999 05 20 Fax: +90 212 549 37 90
EAE Germany GmbH: +49 2102 44142-0 / germany@eaegroup.com - EAE Italy Srl: +39 02.36555400 / info@eaeitalia.it
www.eaeaydinlatma.com

10. ELEKTRONIK BAĞLANTI ŞEMALARI / ELECTRONIC CONNECTION DIAGRAMS

ON-OFF ELEKTRONİK BAĞLANTI ŞEMASI / ON-OFF ELECTRONIC CONNECTION DIAGRAM

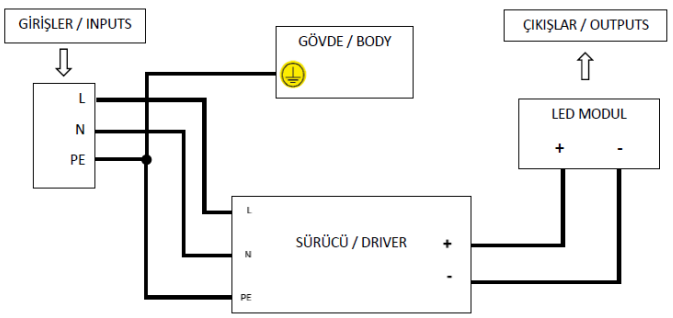

TRW ON-OFF ELEKTRONİK BAĞLANTI ŞEMASI / TRW ON-OFF ELECTRONIC CONNECTION DIAGRAM

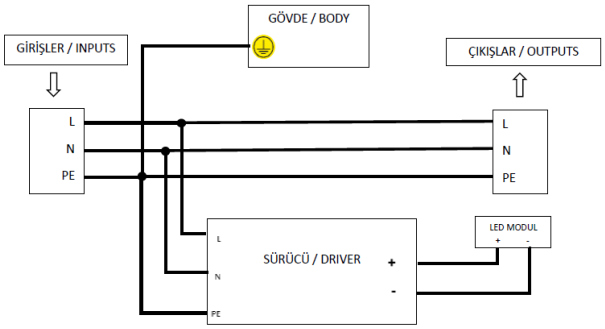

ON-OFF + ACK ELEKTRONİK BAĞLANTI ŞEMASI /
ON-OFF + EMK (EMERGENCY) ELECTRONIC CONNECTION DIAGRAM

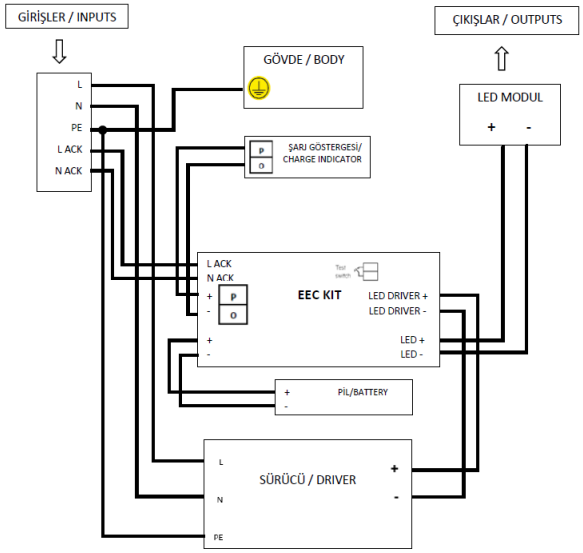

TRW ON-OFF + ACK ELEKTRONİK BAĞLANTI ŞEMASI /
TRW ON-OFF + EMK (EMERGENCY) ELECTRONIC CONNECTION DIAGRAM

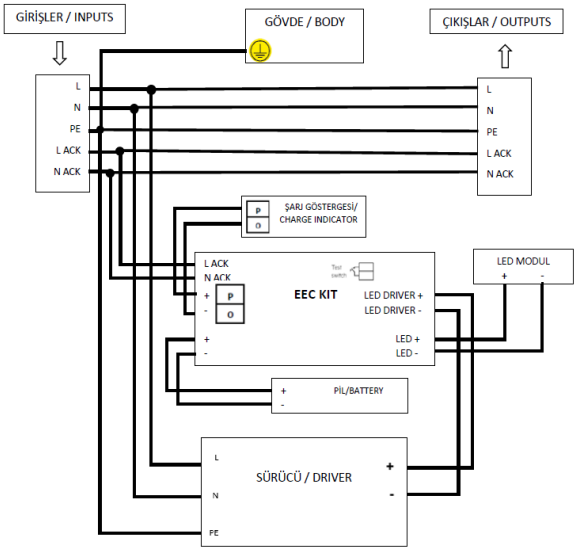

ON-OFF + ACK ELEKTRONİK BAĞLANTI ŞEMASI /
ON-OFF + EMK (EMERGENCY) ELECTRONIC CONNECTION DIAGRAM

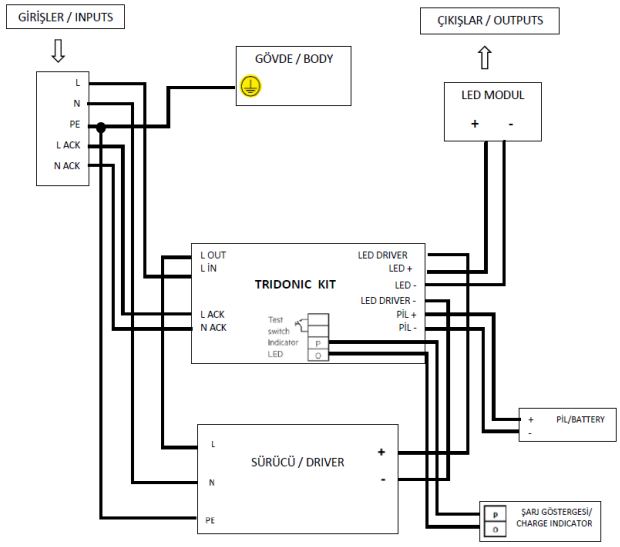

TRW ON-OFF + ACK ELEKTRONİK BAĞLANTI ŞEMASI /
TRW ON-OFF + EMK (EMERGENCY) ELECTRONIC CONNECTION DIAGRAM

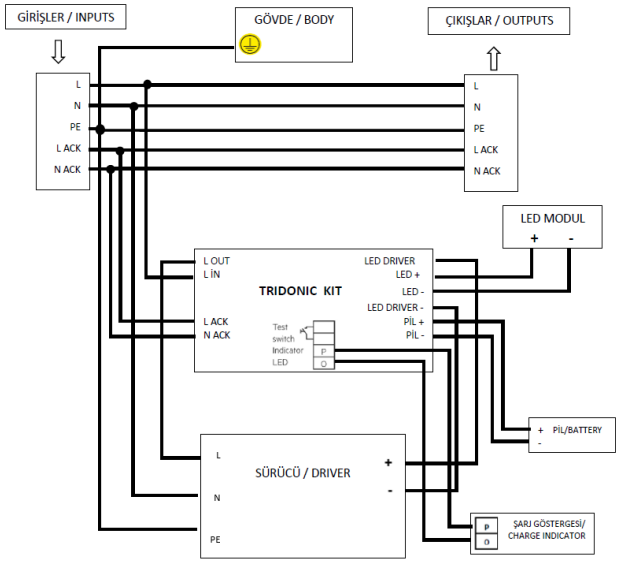

Bu talimat armatürle ilgili ileride oluşabilecek bakım işleri için saklanmalıdır. Yukarıdaki talimatlara uygunsuzluk otomatik olarak EAE'nin sorumluluğu dışındadır.
The present instruction paper has to be kept for any future maintenance operation the luminaire. Non-compliance with the above will automatically release EAE's from any responsibility.

Genel Merkez/Headquarters: İkitelli Osb Mah. Eski Turgut Özal Cad. Eae No: 20 İç Kapı No: Giriş Kat Başakşehir / İstanbul / TÜRKİYE Telefon/Telephone:+90 212 413 21 00 Fax: +90 212 549 37 90
Kocaeli Fabrika/Kocaeli Factory: Organize Sanayi Bölgesi Mah. 14 Sk. Fabrika Binası (A+B+C Blok) No: 3/1 Dilovası/Kocaeli / TÜRKİYE Telefon/Telephone:+90 262 999 05 20 Fax: +90 212 549 37 90
EAE Germany GmbH: +49 2102 44142-0 / germany@eaegroup.com - EAE Italy Srl: +39 02.36555400 / info@eaeitalia.it
www.eaeaydinlatma.com

DALİ ELEKTRONİK BAĞLANTI ŞEMASI / DALİ ELECTRONIC CONNECTION DIAGRAM

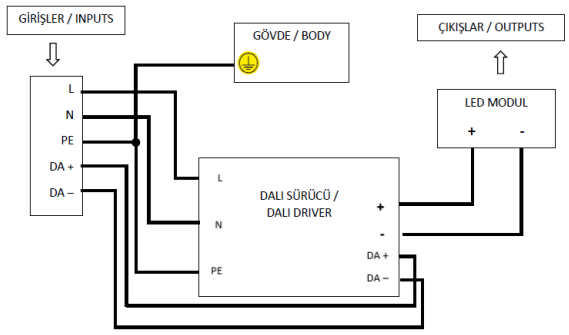

TRW DALİ ELEKTRONİK BAĞLANTI ŞEMASI / TRW DALİ ELECTRONIC CONNECTION DIAGRAM

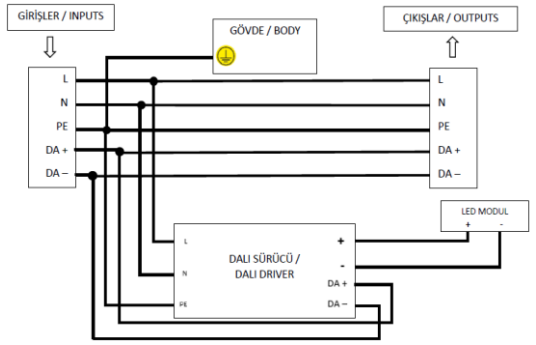

DALİ + ACK ELEKTRONİK BAĞLANTI ŞEMASI /
DALİ + EMK (EMERGENCY) ELECTRONIC CONNECTION DIAGRAM

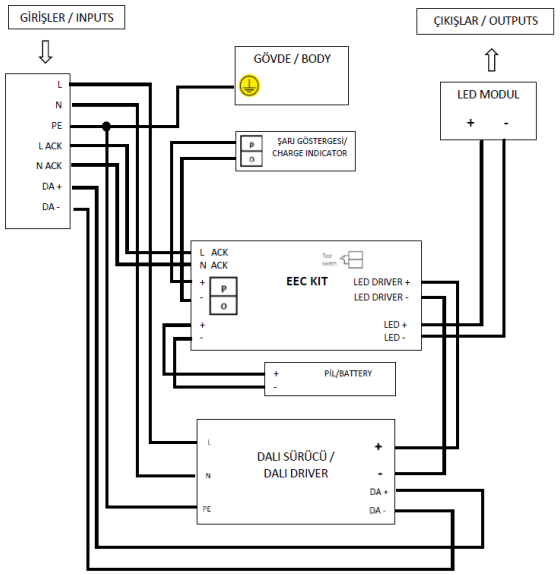

TRW DALİ + ACK ELEKTRONİK BAĞLANTI ŞEMASI /
TRW DALİ + EMK (EMERGENCY) ELECTRONIC CONNECTION DIAGRAM

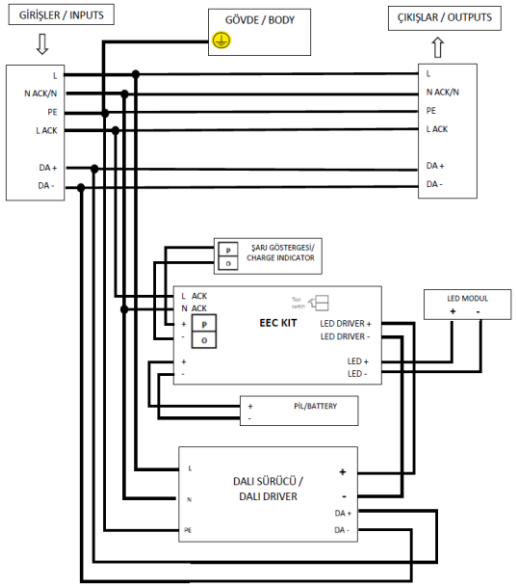

DALI + ACK ELEKTRONİK BAĞLANTI ŞEMASI /
DALI + EMK (EMERGENCY) ELECTRONIC CONNECTION DIAGRAM

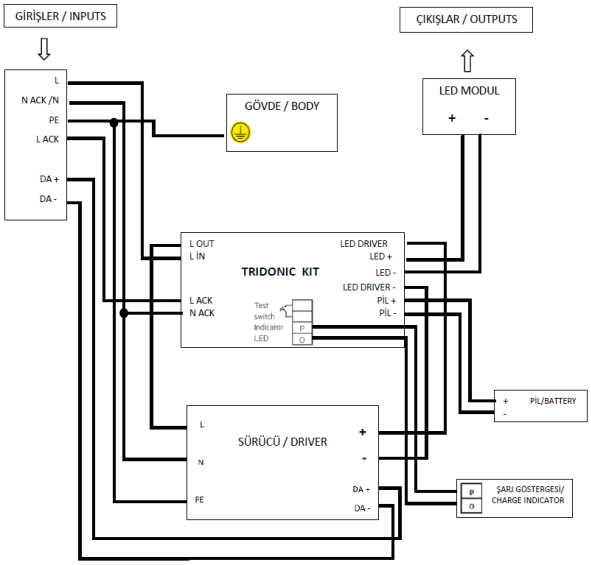

TRW DALI + ACK ELEKTRONİK BAĞLANTI ŞEMASI /
TRW DALI + EMK (EMERGENCY) ELECTRONIC CONNECTION DIAGRAM

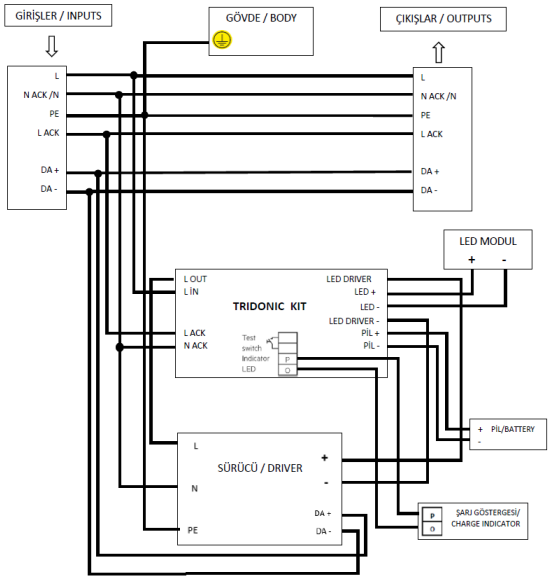

*ACK/EMK: Acil durum kitli /With emergency kit
*TRW: Baştan Sona Kablolama Sistemi /Through Wiring System

Bu talimat armatürle ilgili ileride oluşabilecek bakım işleri için saklanmalıdır. Yukarıdaki talimatlara uygunsuzluk otomatik olarak EAE'nin sorumluluğu dışındadır.
The present instruction paper has to be kept for any future maintenance operation the luminaire. Non-compliance with the above will automatically release EAE's from any responsibility.

Genel Merkez/Headquarters: İkitelli Osb Mah. Eski Turgut Özal Cad. Eae No: 20 İç Kapı No: Giriş Kat Başakşehir / İstanbul / TÜRKİYE Telefon/Telephone:+90 212 413 21 00 Fax: +90 212 549 37 90
Kocaeli Fabrika/Kocaeli Factory: Organize Sanayi Bölgesi Mah. 14 Sk. Fabrika Binası (A+B+C Blok) No: 3/1 Dilovası/Kocaeli / TÜRKİYE Telefon/Telephone:+90 262 999 05 20 Fax: +90 212 549 37 90
EAE Germany GmbH: +49 2102 44142-0 / germany@eaegroup.com - EAE Italy Srl: +39 02.36555400 / info@eaeitalia.it
www.eaeaydinlatma.com

engineering the light

F-290

Yayın Tarihi: 02.04.2025 Revizyon No: 00 / Tarihi:00.00.0000

11. ETİKET BİLGİLERİ / LABEL INFORMATION

Ürün üzerinde ki metal etiketin sökülmesi veya deforme edilmesi sakıncalıdır. Etiket üzerinde beyan edilmiş tüm değerler kılavuz ve sertifika ile karşılaştırılmalı ,uyuşmazlık durumunda üretici bilgilendirilmelidir./ It is inconvenient to remove or deform the metal label on the product. All values specified on the label should be compared with those in guide and certificate, and in case of conflict, the manufacturer should be informed.

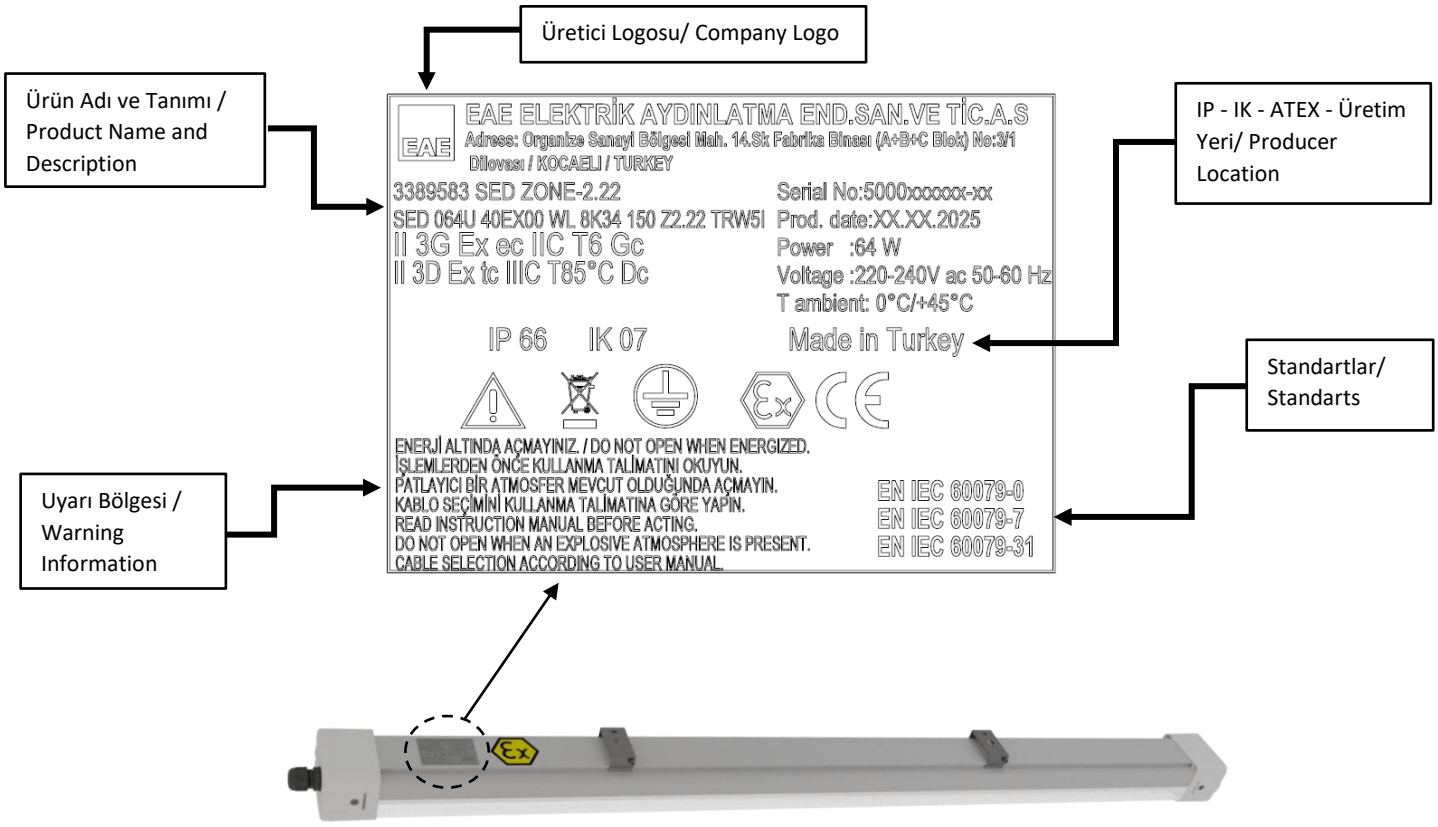

Genel Merkez/Headquarters: İkitelli Osb Mah. Eski Turgut Özal Cad. Eae No: 20 İç Kapı No: Giriş Kat Başakşehir / İstanbul / TÜRKİYE Telefon/Telephone:+90 212 413 21 00 Fax: +90 212 549 37 90
Kocaeli Fabrika/Kocaeli Factory: Organize Sanayi Bölgesi Mah. 14 Sk. Fabrika Binası (A+B+C Blok) No: 3/1 Dilovası/Kocaeli / TÜRKİYE Telefon/Telephone:+90 262 999 05 20 Fax: +90 212 549 37 90
EAE Germany GmbH: +49 2102 44142-0 / germany@eaegroup.com - EAE Italy Srl: +39 02.36555400 / info@eaeitalia.it
www.eaeaydinlatma.com

12. ASKI TAKIMLARI / HANGERS SETS

LINEX Z2 ASKI YAYI INOX 304 / FASTENING SPRING INOX 304

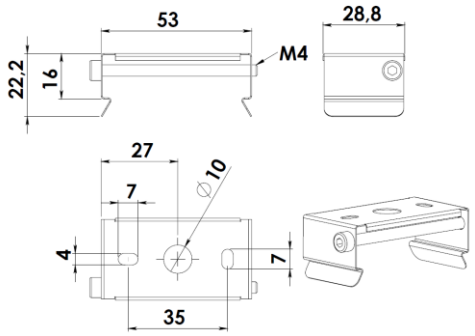

3339935 LINEX Z2 SABIT ASKI TAKIMI GLV. / FIXED HANGER KIT GLV.

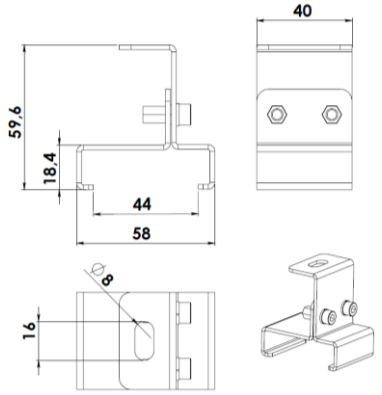

3330579 - LNG DERECELI ASKI TAKIMI GLV./ ADJUSTABLE HANGER KIT GLV.

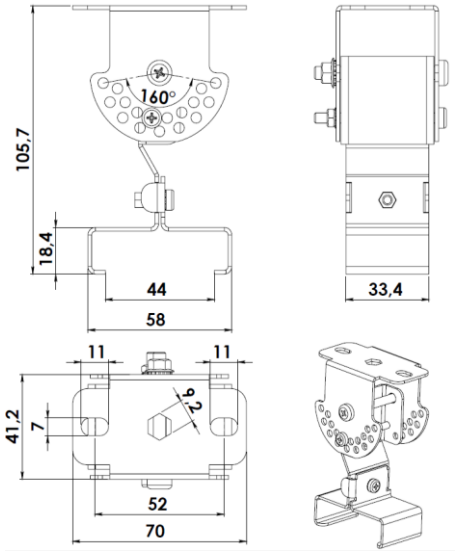

3339933 LINEX Z2 BORU ASKI TK GLV.(Ø31-Ø38) / PIPE HANGING KIT GLV. (Ø31-Ø38)

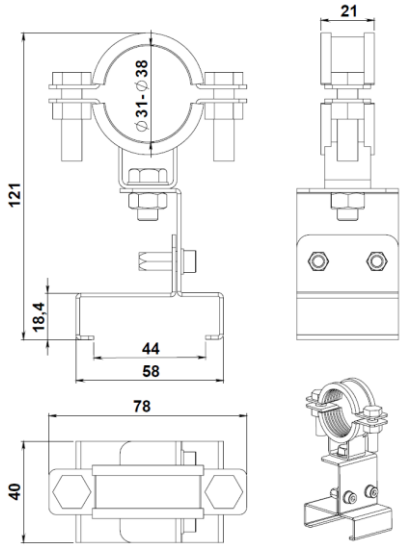

3330966 - LINEX Z2 BUSBAR ASKI TAKIMI GLV./ BUSBAR HANGER SET GLV.

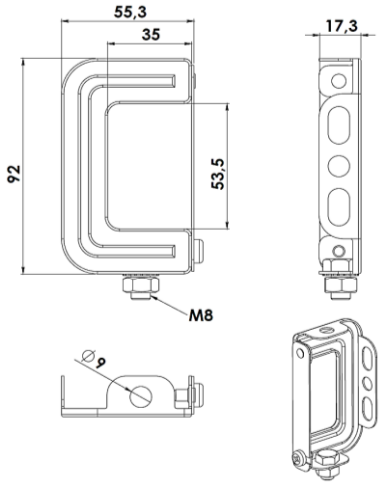

LINEX Z2 ASANSOR ASKI TAKIMI PRINC / LINEX Z2 ELEVATOR HANGER SET BRASS

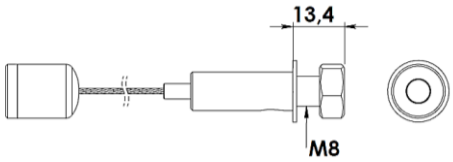

* 3142319 ASKI TAKIMI- ASANSOR SOMUNLU M8X13,5- 50CM
* 3142320 ASKI TAKIMI- ASANSOR SOMUNLU M8X13,5- 100CM
* 3142321 ASKI TAKIMI- ASANSOR SOMUNLU M8X13,5- 150CM
* 3142322 ASKI TAKIMI- ASANSOR SOMUNLU M8X13,5- 200CM
* 3142323 ASKI TAKIMI- ASANSOR SOMUNLU M8X13,5- 300CM
* 3142324 ASKI TAKIMI- ASANSOR SOMUNLU M8X13,5- 500CM

Bu talimat armatürle ilgili ileride oluşabilecek bakım işleri için saklanmalıdır. Yukarıdaki talimatlara uygunsuzluk otomatik olarak EAE'nin sorumluluğu dışındadır.
The present instruction paper has to be kept for any future maintenance operation the luminaire. Non-compliance with the above will automatically release EAE's from any responsibility.

Genel Merkez/Headquarters: İkitelli Osb Mah. Eski Turgut Özal Cad. Eae No: 20 İç Kapı No: Giriş Kat Başakşehir / İstanbul / TÜRKİYE Telefon/Telephone:+90 212 413 21 00 Fax: +90 212 549 37 90
Kocaeli Fabrika/Kocaeli Factory: Organize Sanayi Bölgesi Mah. 14 Sk. Fabrika Binası (A+B+C Blok) No: 3/1 Dilovası/Kocaeli / TÜRKİYE Telefon/Telephone:+90 262 999 05 20 Fax: +90 212 549 37 90
EAE Germany GmbH: +49 2102 44142-0 / germany@eaegroup.com - EAE Italy Srl: +39 02.36555400 / info@eaeitalia.it
www.eaeaydinlatma.com

LINEX Z2 ASKI YAYI MONTAJI / FASTENING SPRING INSTALLATION

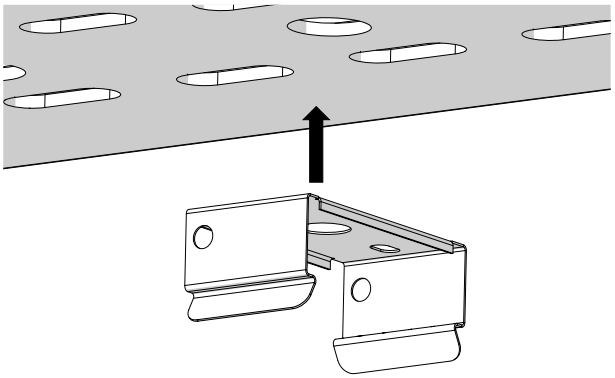

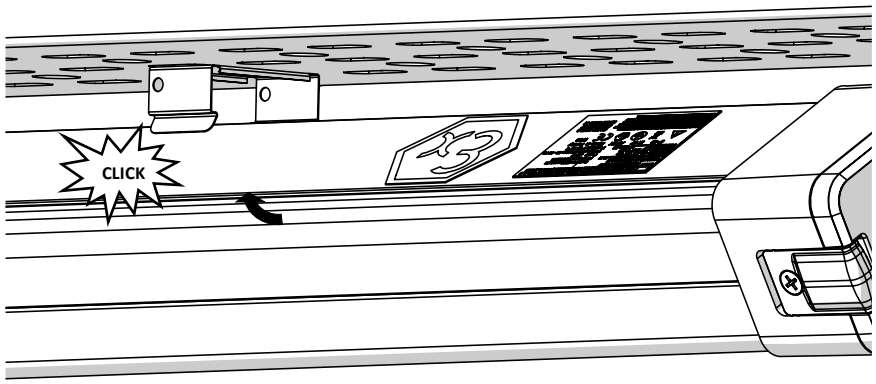

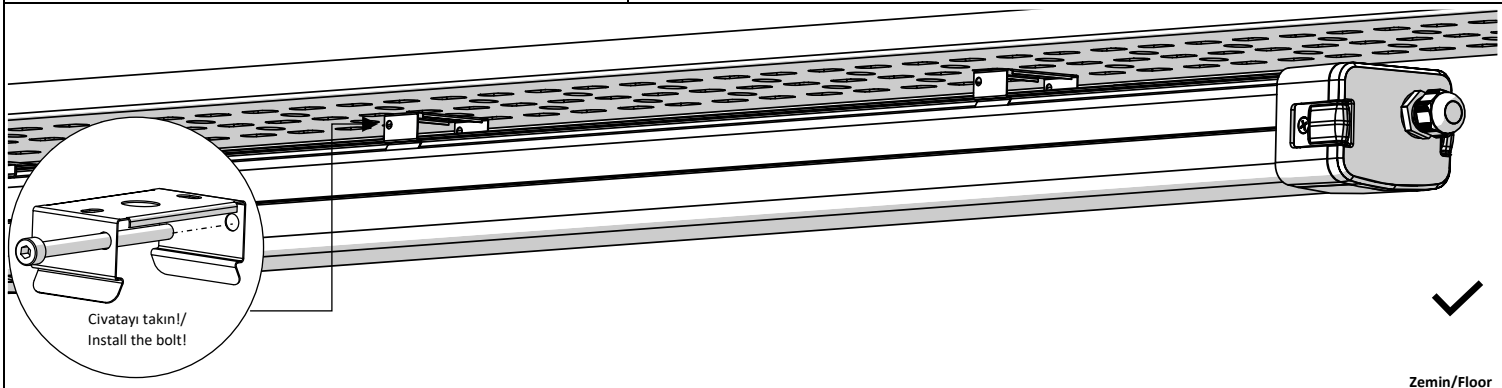

Zemin/Floor

3339935 LINEX Z2 SABIT ASKI TAKIMI MONTAJI / FIXED HANGER KIT INSTALLATION

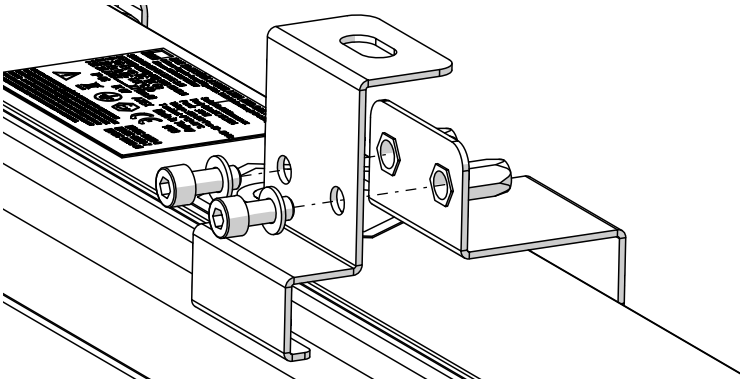

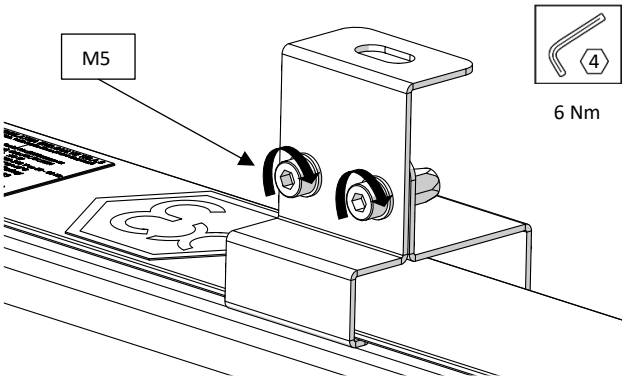

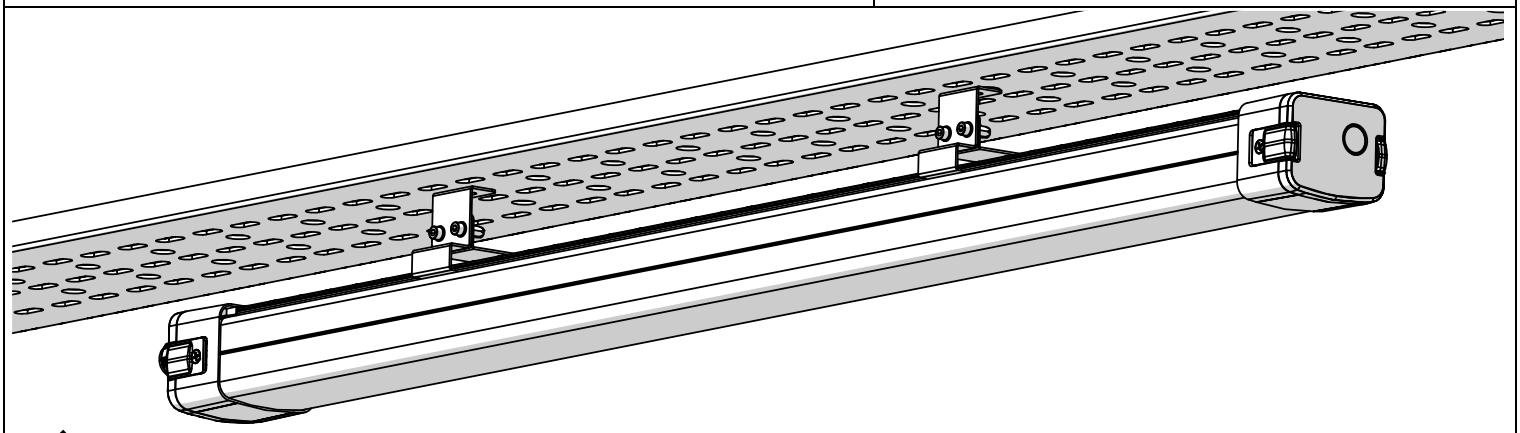

Zemin/Floor

Bu talimat armatürle ilgili ileride oluşabilecek bakım işleri için saklanmalıdır. Yukarıdaki talimatlara uygunsuzluk otomatik olarak EAE'nin sorumluluğu dışındadır.
The present instruction paper has to be kept for any future maintenance operation the luminaire. Non-compliance with the above will automatically release EAE's from any responsibility.

Genel Merkez/Headquarters: İkitelli Osb Mah. Eski Turgut Özal Cad. Eae No: 20 İç Kapı No: Giriş Kat Başakşehir / İstanbul / TÜRKİYE Telefon/Telephone:+90 212 413 21 00 Fax: +90 212 549 37 90
Kocaeli Fabrika/Kocaeli Factory: Organize Sanayi Bölgesi Mah. 14 Sk. Fabrika Binası (A+B+C Blok) No: 3/1 Dilovası/Kocaeli / TÜRKİYE Telefon/Telephone:+90 262 999 05 20 Fax: +90 212 549 37 90
EAE Germany GmbH: +49 2102 44142-0 / germany@eaegroup.com - EAE Italy Srl: +39 02.36555400 / info@eaeitalia.it
www.eaeaydinlatma.com

3330579 - LNG DERECELI ASKI TAKIMI MONTAJI / ADJUSTABLE HANGER KIT INSTALLATION

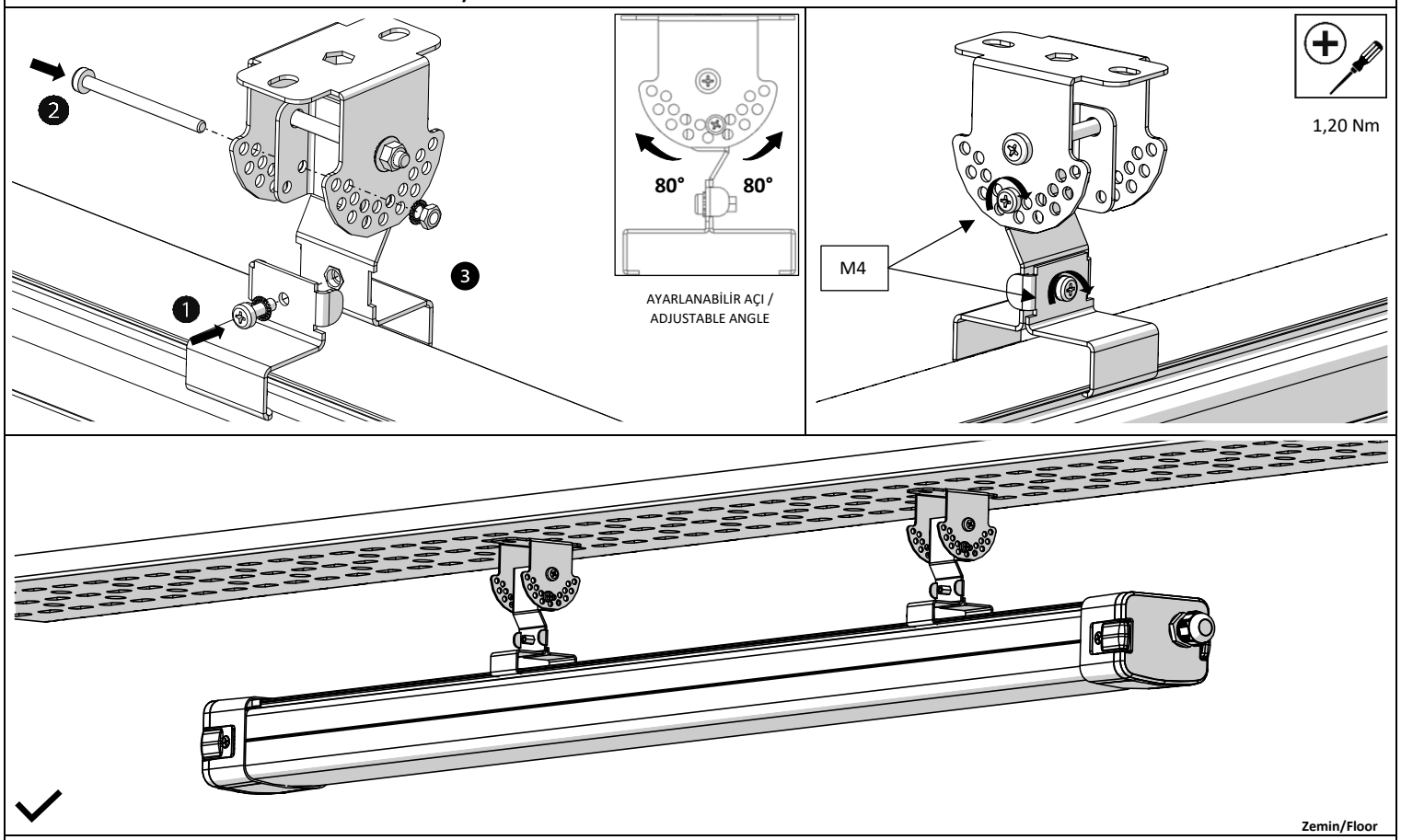

3339933 LINEX Z2 BORU ASKI TAKIMI MONTAJI / PIPE HANGING KIT INSTALLATION

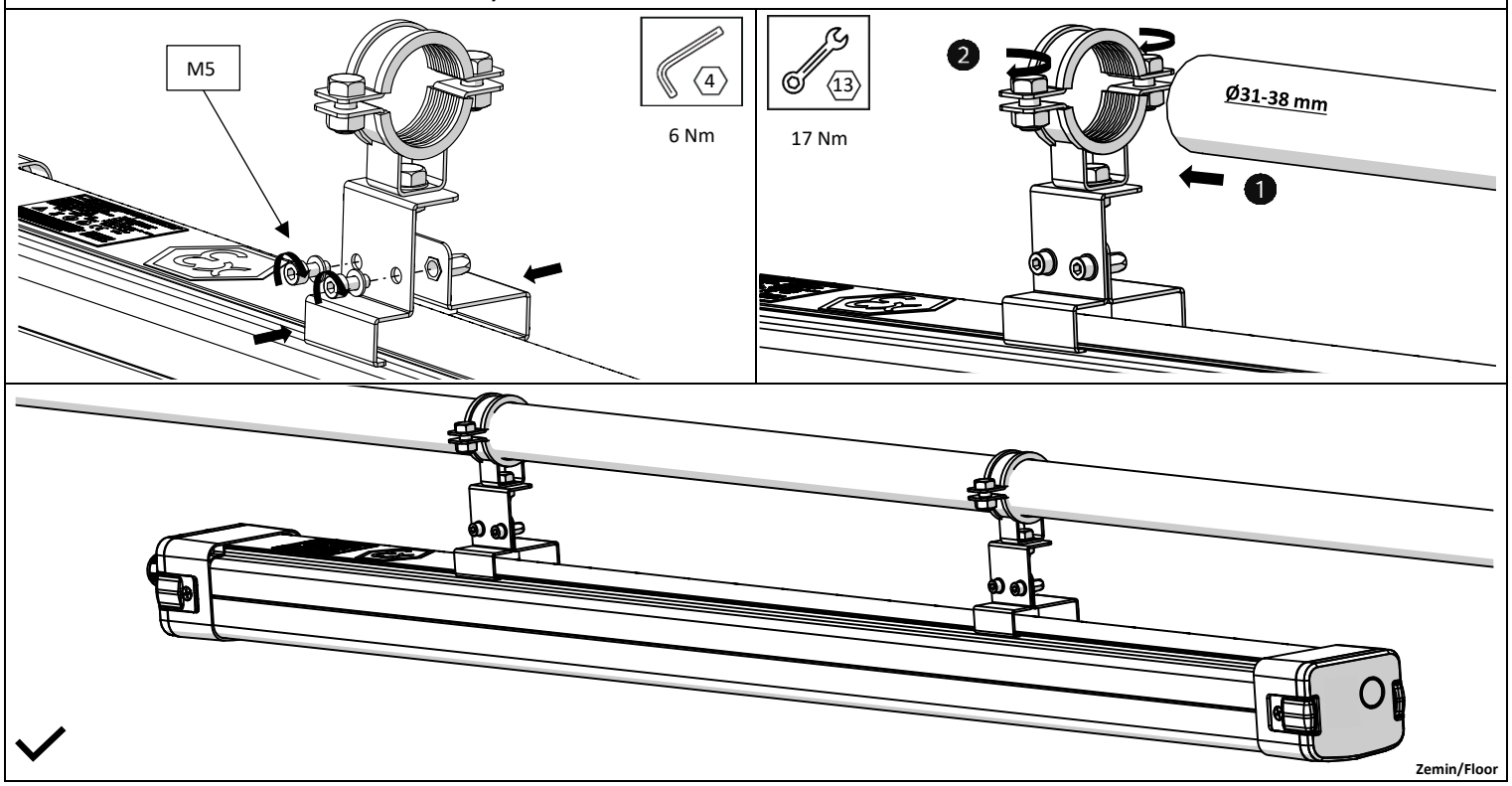

Bu talimat armatürle ilgili ileride oluşabilecek bakım işleri için saklanmalıdır. Yukarıdaki talimatlara uygunsuzluk otomatik olarak EAE'nin sorumluluğu dışındadır.

The present instruction paper has to be kept for any future maintenance operation the luminaire. Non-compliance with the above will automatically release EAE's from any responsibility.

Genel Merkez/Headquarters: İkitelli Osb Mah. Eski Turgut Özal Cad. Eae No: 20 İç Kapı No: Giriş Kat Başakşehir / İstanbul / TÜRKİYE Telefon/Telephone:+90 212 413 21 00 Fax: +90 212 549 37 90
Kocaeli Fabrika/Kocaeli Factory: Organize Sanayi Bölgesi Mah. 14 Sk. Fabrika Binası (A+B+C Blok) No: 3/1 Dilovası/Kocaeli / TÜRKİYE Telefon/Telephone:+90 262 999 05 20 Fax: +90 212 549 37 90
EAE Germany GmbH: +49 2102 44142-0 / germany@eaegroup.com - EAE Italy Srl: +39 02.36555400 / info@eaeitalia.it
www.eaeaydinlatma.com

engineering the light

3330966 - LINEX Z2 BUSBAR ASKI TAKIMI MONTAJI / BUSBAR HANGER SET INSTALLATION

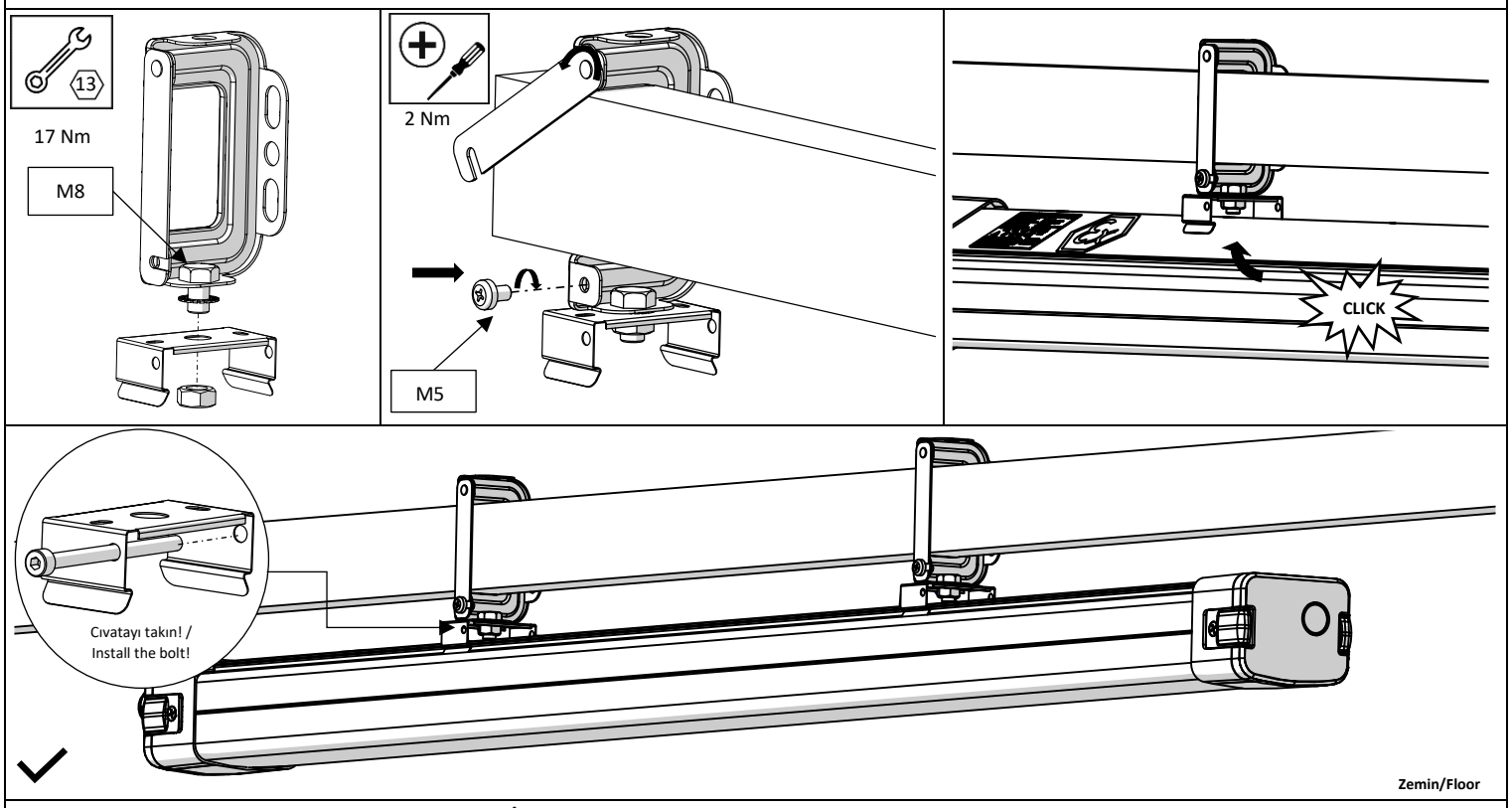

LINEX Z2 ASANSOR ASKI TAKIMI PRINC MONTAJI / LINEX Z2 ELEVATOR HANGER SET BRASS ASSEMBLY

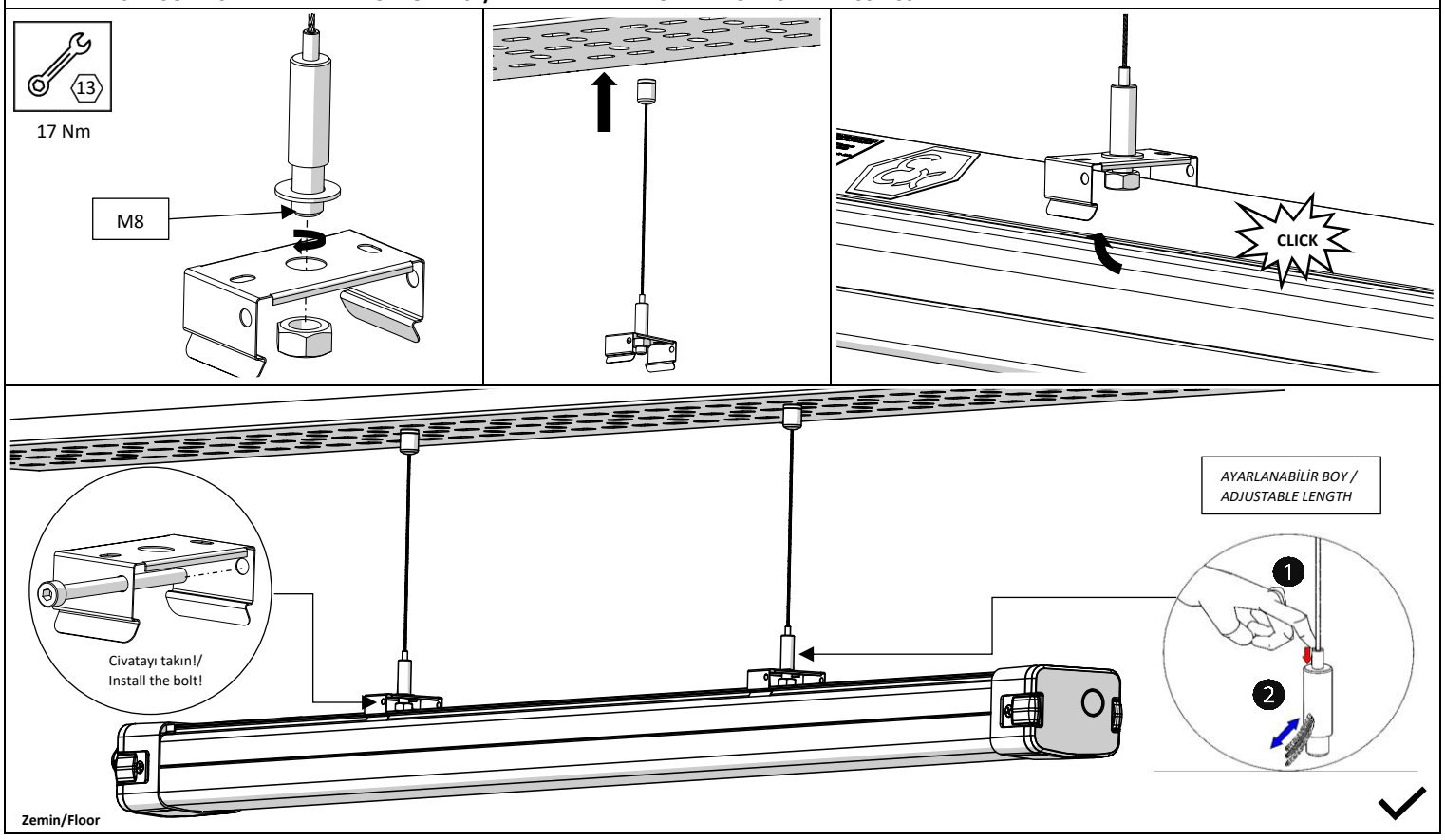

Bu talimat armatürle ilgili ileride oluşabilecek bakım işleri için saklanmalıdır. Yukarıdaki talimatlara uygunsuzluk otomatik olarak EAE'nin sorumluluğu dışındadır.
The present instruction paper has to be kept for any future maintenance operation the luminaire. Non-compliance with the above will automatically release EAE's from any responsibility.

Genel Merkez/Headquarters: İkitelli Osb Mah. Eski Turgut Özal Cad. Eae No: 20 İç Kapı No: Giriş Kat Başakşehir / İstanbul / TÜRKİYE Telefon/Telephone:+90 212 413 21 00 Fax: +90 212 549 37 90
Kocaeli Fabrika/Kocaeli Factory: Organize Sanayi Bölgesi Mah. 14 Sk. Fabrika Binası (A+B+C Blok) No: 3/1 Dilovası/Kocaeli / TÜRKİYE Telefon/Telephone:+90 262 999 05 20 Fax: +90 212 549 37 90
EAE Germany GmbH: +49 2102 44142-0 / germany@eaegroup.com - EAE Italy Srl: +39 02.36555400 / info@eaeitalia.it
www.eaeaydinlatma.com

13. CONTA TABLOSU/ GASKET TABLE

Conta /Gasket	Conta Kodu / Gasket Code
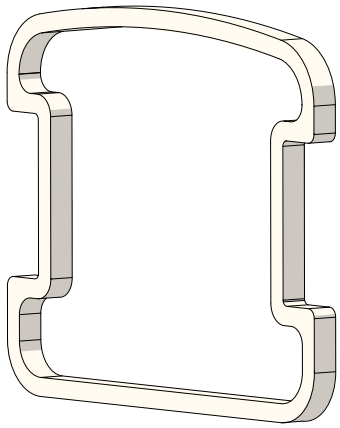 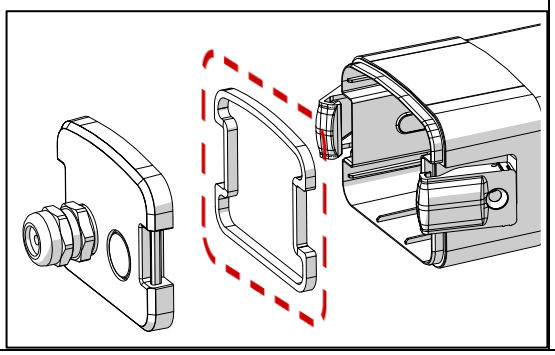	SED Z2 CAP EPDM GASKET

14. UYARI / WARNING

Elektrik bağlantılarını yaparken, gövdeyi çıkarmayınız! /

Do not remove the body when making electrical connections!

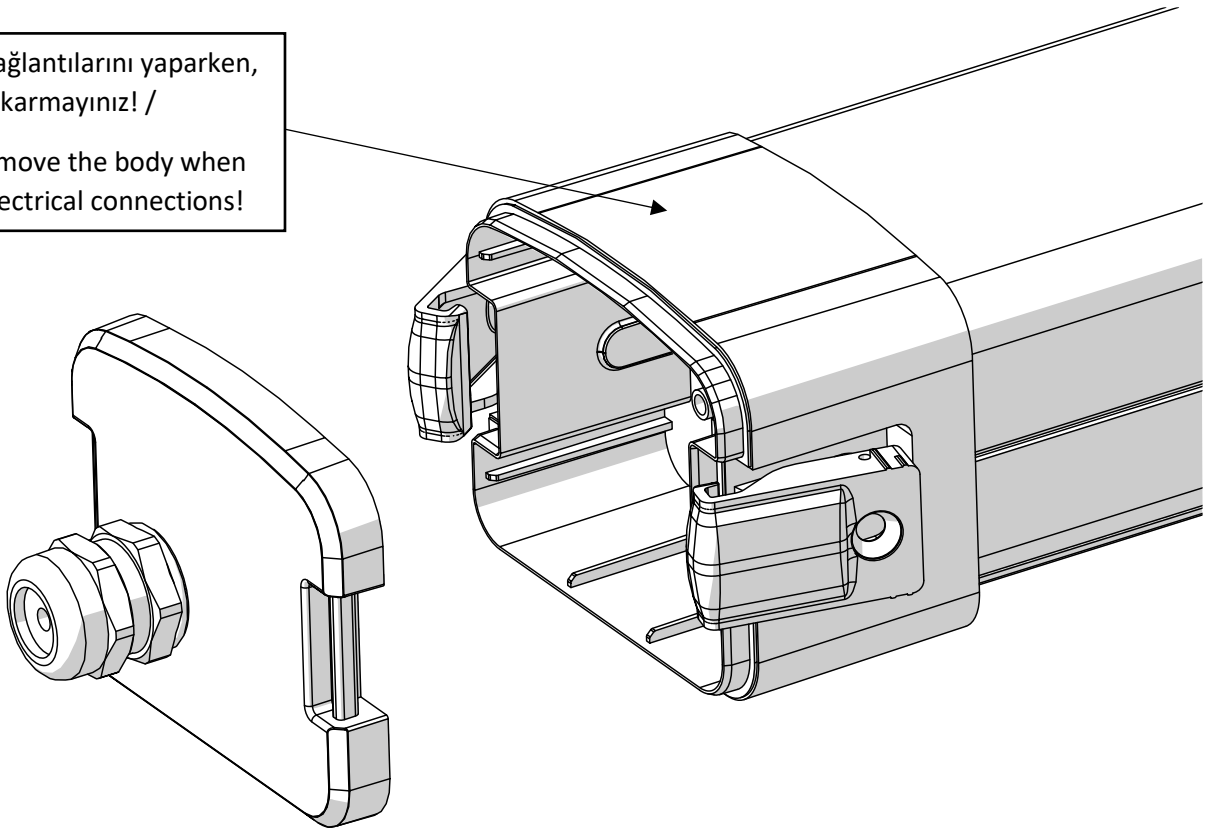

Bu talimat armatürle ilgili ileride oluşabilecek bakım işleri için saklanmalıdır. Yukarıdaki talimatlara uygunsuzluk otomatik olarak EAE'nin sorumluluğu dışındadır.
The present instruction paper has to be kept for any future maintenance operation the luminaire. Non-compliance with the above will automatically release EAE's from any responsibility.

Genel Merkez/Headquarters: İkitelli Osb Mah. Eski Turgut Özal Cad. Eae No: 20 İç Kapı No: Giriş Kat Başakşehir / İstanbul / TÜRKİYE Telefon/Telephone:+90 212 413 21 00 Fax: +90 212 549 37 90
Kocaeli Fabrika/Kocaeli Factory: Organize Sanayi Bölgesi Mah. 14 Sk. Fabrika Binası (A+B+C Blok) No: 3/1 Dilovası/Kocaeli / TÜRKİYE Telefon/Telephone:+90 262 999 05 20 Fax: +90 212 549 37 90
EAE Germany GmbH: +49 2102 44142-0 / germany@eaegroup.com - EAE Italy Srl: +39 02.36555400 / info@eaeitalia.it
www.eaeaydinlatma.com

15. KULLANMA TALİMATI / INSTRUCTION MANUAL

1.Montaj veya demontaj öncesi montaj kılavuzu okunması zorunludur.
2.Orijinal ambalajında taşıyıp; kuru(yoğuşmasız) ve titreşimsiz bir yerde saklayınız. Armatürü düşürmeyiniz.
3.Kullandığınız kablonun EN 60079-0 ve EN 60079-14 standartlarında olduğundan emin olunuz. Tesisatın tamiri esnasında EN 60079-19 standardına uygun hareket ediniz. Aksi hallerde ürünün self declaration sertifikası geçersizdir.
4. Armatür montaj ve demontajı ilgili talimatlara, yönlendirici şema ve görsellere göre yapılmak zorundadır. Aydınlatma armatürü amacına uygun olarak ve hasar görmemiş durumda ise çalıştırılmalıdır. Aksi hallerde ürünün self declaration sertifikası geçersizdir.
5. Şemaya uygun bağlantı yapıldığından emin olmadan ve enerji bağlantı kutusu montaj talimatlarında belirtilen tork değeri ile kapatılmadan enerji vermeyiniz.
6. Farklı montaj biçimlerine gerek duyulması halinde, üretici firmadan montaj detayı talep ediniz. Uygun olmayan değişiklikler ürünün self declaration sertifikasını geçersiz kılar.
7. Montajını yapmakta olduğunuz EAE Aydınlatma Armatürü için "ekipman koruma seviyesi" sertifikadan kontrol edilmiş ve bölgeye uygun (Zone sınıfı) seçilmiş olması tesisin ve/veya kurumun sorumluluğundadır. Sertifikada belirtilen "ekipman koruma seviyesi" kapsamı dışına çıkan bölgelerde ürün kullanılamaz.
8. Çalışma geriliminin, aydınlatma aygıtı üzerinde yer alan gerilim aralığında olduğundan emin olmadan hatta enerji vermeyiniz.
9. Armatür enerji bağlantısı yapılmadan önce, ilgili kabloda enerji olmadığından emin olunuz. Enerji altında montaj yapılmamalıdır. Aksi hallerde ürünün self declaration sertifikası geçersizdir
10. Montaj talimatındaki, Enerji bağlantı şemasına uygun montaj veya demontaj yapınız.
11. Montaj sonrası, talimatlara uygun olarak enerji kapağını belirtilen tork değerlerini dikkate alarak kapatınız.
12. Topraklama görevini yapacak elemanları EN 60079-0 ve En 60598-1 standartlarına uygun şekilde bağlayınız. İhtiyaç olması halinde, ilave topraklama bağlantısı için belirtilmiş alanlar dışında bir alan kullanmayınız. Bu alanlar sadece diğer ekipmanlar ile topraklama bağlantısı yapmak içindir. Aksi hallerde ürünün self declaration sertifikası geçersizdir.
13. Ürün, üreticiden alındığı şekilde ve montaj talimatlarına uygun olarak montajlanmak ve demontaj talimatlarına uygun olarak demontajlanmak zorundadır. Ürün üzerinde yeni bir delik açmak, ilgili bir deliği belirtilmeyen şekilde ilave parça ve/veya aparat ile kapatmak ve ürüne uygulamak uygun değildir. Cihazda değişiklik yapılmasına veya tasarımında değişiklik yapılmasına izin verilmez. Aksi hallerde ürünün self declaration sertifikası geçersizdir.
14. Aydınlatma armatürünün, montaj talimatlarına uygun olan kısımları (Enerji bağlantı alanı ve kablo rakor tapaları) haricinde kalan alanlar (Örnek; Cam Bölümü, Driver Bölümü vb.) sökülmemeli, gevşetilmemeli veya sökülüp yeniden takılmamalıdır. Ürün arıza tespiti, üretici firma sorumluluğundadır. Ürün konusunda uzman personel tarafından ürünün açılması ve ilgili tespitin gerçekleştirilmesi gerekmektedir. Üretici firmanın haricinde, açılan ürünlerin self declaration sertifikası geçersizdir.
15. Armatür demontajı esnasında, ürün enerjisi kesilmelidir. Enerji kesildikten sonra gövde topraklamasını kontrol ederek, enerjinin boşaldığından emin olunuz ve sonrasında enerji bağlantı kısmını açınız. Enerji bağlantı kısmı haricinde herhangi bir bölme açılmamalıdır
16. Demontaj yapılmak istenen enerji altındaki ürünün, enerjisi en az 15 dakika önce kesilmiş olmalı, demontaj talimatlarına uygun olarak demontajı sağlanmalıdır. Enerjisi minimum 15 dakika önce kesilen ürünün gövdesinde aşırı ortam koşullarından kaynaklı muhtemel toz film tabakası veya benzer nitelikte kirlenme dikkate alınarak, demontaj öncesi ürünün soğuduğundan emin olmak için gövde üzerinde bir bölge temizlenerek el ile kontrol edilmeli ve ürün gövdesinin ortam sıcaklığına yakın bir değerde olduğu tespit edilmelidir. Gövde sıcaklığı bu durum altında soğumamışsa, demontaj öncesi minimum 15 dakika daha beklenmelidir.
17.Aydınlatma armatüründe enerji kesildiğinde ve soğumaya bırakıldığında, iç nem belirtisi olmamalıdır. Su girişi ve nem belirtileri varsa, armatür açılmalı, kurutulmalı ve olası giriş noktaları yeniden contalama, gres yağı yenilenmesi veya diğer değiştirme işlemleriyle EN 60079-14 ve EN 60079-19 standardına göre yapılmalıdır.
18. Sadece belirtilen standartların eğitimini almış ve sertifikalı kişi veya kişiler tarafından Ürün montajı EN 60079-14, ürün tamir ve onarım EN 60079-19 Ürün muayene ve bakım EN 60079-17 yapılması zorunludur. Aksi hallerde ürünün self declaration sertifikası geçersizdir.
19. Demontaj yapılan ürünün, yeniden montaj yapılmasına işletme tarafından karar verilmişse, ürünün vida, cıvata ve yuvalarının aşınmadığından, emin olunmalıdır. Emin olunamayan durumlarda üretici firmaya gönderilerek kontrolleri sağlanmalıdır. Yeniden kullanımında sorun olmayan ürün, montaj talimatlarına uygun olarak yeniden montajlanabilir. Her demontaj sonrası, yeniden montaj için açılan ilgili bölümün contasının yenisi ile değiştirilmesi mecburidir. Conta değişimi EN 60079-19 ve EN 60079-14 standartlarına göre yetkili personel tarafından yapılmalıdır.
20. Enerji bağlantı alanı ve rakor; montaj talimatında belirtilmiş olan vidalama ve sıkma değerlerine uygun ekipman ile açılması zorundadır. Pense, yan keski, kargaburnu, farklı ölçüdeki anahtar ve ekipmanların kullanılması uygun değildir. Döndürme momentleri için IEC 60598-1 standardı baz alınarak yapılmalıdır.
21. Üründe Arıza meydana geldiğinde ürün üreticiye gönderilmeli veya EN 60079-19 standardına uygun olarak arızalı parça self declaration sertifikalı bir personel tarafından değiştirilmelidir.
22.Yedek parçalara ihtiyaç duyulduğunda, montaj kılavuzunda tanımlanan orijinal yedek parça ile değiştirilmelidir. EN 60079-19 standardı uygulanarak değişim yapılmalıdır.
23. Aydınlatma armatürün temizliği periyodik olarak (Altı ayda bir defa) enerjisi kesildikten sonra yapılmalı, EN-60079-17 standart kapsamının üstünde oluşabilecek aşırı kirlenme ve ürün üzerinde toz birikmesi durumunda, aydınlatma armatürü periyodik bakım döngüsü erkene çekilerek temizlenmelidir. Temizlenirken deterjan ve çözücüler kullanılmamalı, hafif nemli bir bezle temizlenmelidir.
24.Görsel kontroller en az 12 ayda bir yapılmalı, armatür kontrol edilmelidir. Şartlar ağırsa bu aralık sıklaştırılmalıdır. Kontroller EN 60079-17 standardına göre yapılmalıdır.
25. Bakım sırasında koruma seviyesini etkileyen parçalar özellikle kontrol edilmelidir. Kablo bağlantılarının sıkılığı kontrol edilmelidir. Aydınlatma armatürü kapağı ve LED muhafazasında hasar var mı kontrol edilmeli, gerekirse yenisi ile EN 60079-19 standardına uygun yetkili bir personel tarafından değiştirilmelidir.
Contada çatlak veya elastikiyet eksikliği olup olmadığı EN 60079-17 standardına göre kontrol edilmeli ve gerekirse yenisi ile EN 60079-19 standardına göre yetkili bir personel tarafından değiştirilmelidir.
26.Enerji bağlantıları için rakor harici kullanım durumunda bağlantı yapılacak ekipmanın self declaration 2014:34 Direktif ve Standartlarına uygun olduğundan emin olunmalıdır.
27. Aydınlatma armatürü, ilgili başka bir elektrikli cihaz üzerine montajlanmamalıdır. Montaj kılavuzunda belirtilen askı takımları haricinde askı kullanılması durumunda, self declaration direktifleri, standartları ve ilgili EN standartları kapsamında olduğu tespit ve ispat edilmelidir. Aksi durumda oluşabilecek hasarlardan, montajı gerçekleştiren kişi ve/veya tesis sorumludur.
28. Eş potansiyel dış topraklama kablolaması asgari 6mm2 sarı yeşil renkli kablo ile yapılmalıdır.
29. Emin olunmayan tüm konularda üretici firma ile iletişime geçiniz.
30. Aydınlatma armatüründe kullanılan bataryaların değişimi gerektiğinde; Montaj kılavuzunda Kit-Pil kullanımı tablosunda belirtilen değiştirilebilir batarya paketi kullanılmalıdır. Patlayıcı ortam yokken EN 60079-14 ve EN 60079-19 standartlarına göre yetkili bir personel tarafından değiştirilmelidir. İşlemden 15 dk önce ürün kapatılmalıdır. Kullanıcı değişim yapmak istemiyorsa ürün üreticiye gönderilmelidir. Aksi hallerde ürünün self declaration sertifikası geçersizdir.
31. Üründe kullanılan contalarına müdahale etmeyiniz zarar vermeyiniz, montaj, demontaj ya da bakım onarım esansında contaların zarar görmesi durumunda üretici ile iletişime geçilmesi zorunludur. Aksi hallerde ürünün self declaration sertifikası geçersizdir.

Bu talimat armatürle ilgili ileride oluşabilecek bakım işleri için saklanmalıdır. Yukarıdaki talimatlara uygunsuzluk otomatik olarak EAE'nin sorumluluğu dışındadır.
The present instruction paper has to be kept for any future maintenance operation the luminaire. Non-compliance with the above will automatically release EAE's from any responsibility.

Genel Merkez/Headquarters: İkitelli Osb Mah. Eski Turgut Özal Cad. Eae No: 20 İç Kapı No: Giriş Kat Başakşehir / İstanbul / TÜRKİYE Telefon/Telephone:+90 212 413 21 00 Fax: +90 212 549 37 90
Kocaeli Fabrika/Kocaeli Factory: Organize Sanayi Bölgesi Mah. 14 Sk. Fabrika Binası (A+B+C Blok) No: 3/1 Dilovası/Kocaeli / TÜRKİYE Telefon/Telephone:+90 262 999 05 20 Fax: +90 212 549 37 90
EAE Germany GmbH: +49 2102 44142-0 / germany@eaegroup.com - EAE Italy Srl: +39 02.36555400 / info@eaeitalia.it
www.eaeaydinlatma.com

1.It is mandatory to read the installation manual before assembly or disassembly.
2.Keep in original packaging and store in a dry (non-condensing) and vibration-free place. Do not drop the luminaire.
3. Make sure that the cable you use meets EN 60079-0 and EN 60079-14 standards. During the repair of the installation, act in accordance with EN 60079-19 standard. Otherwise, the self declaration certificate of the product is invalid.
4.Luminaire assembly and disassembly must be carried out according to the relevant instructions, guiding diagrams and visuals. The luminaire must be operated in its intended and undamaged condition. Otherwise, the self declaration certificate of the product is invalid.
5.Do not energize until you are sure that the connection is made in accordance with the diagram and the power connection box is closed with the torque value specified in the installation instructions.
6.If different installation methods are required, request installation details from the manufacturer. Inappropriate modifications will invalidate the self declaration certificate of the product.
7.It is the responsibility of the facility and/or organization that the "equipment protection level" for the EAE Lighting Fixture you are installing has been checked from the certificate and selected according to the region **(Zone Class)**. The product cannot be used in regions outside the scope of the "equipment protection level" specified in the certificate.
8.Do not energize the line without making sure that the operating voltage is within the voltage range indicated on the lighting device.
9.Make sure that the relevant cable is not energized before the luminaire is connected to Energy. Installation should not be made under energy. Otherwise, the self declaration certificate of the product is invalid.
10.Assemble or disassemble in accordance with the energy connection diagram in the assembly instruction.
11. After installation, close the power cover in accordance with the instructions, considering the specified torque values.
12.Connect the earthing elements in accordance with EN 60079-0 and En 60598-1 standards. If necessary, do not use any area other than the areas specified for additional earthing connection. These areas are only for earthing connection with other equipment. Otherwise, the self declaration certificate of the product is invalid.
13.The product must be assembled as received from the manufacturer and in accordance with the assembly instructions and disassembled in accordance with the disassembly instructions. It is not permitted to drill a new hole on the product, to cover a relevant hole with additional parts and/or apparatus in an unspecified manner and to apply them to the product. It is not permitted to modify the device or change its design. Otherwise, the self declaration certificate of the product is invalid.
14. Except for the parts of the luminaire that comply with the installation instructions (Energy connection area and cable gland plugs), the remaining areas (For example; Glass Section, Driver Section, etc.) should not be disassembled, loosened or disassembled and reassembled. Product fault detection is the responsibility of the manufacturer company. The product must be opened and the relevant determination must be made by the personnel specialized in the product. The self declaration certificate of the products opened by anyone other than the manufacturer is invalid.
15. During disassembly of the luminaire, the product must be de-energized. After the power is cut off, by checking the body grounding, make sure that the energy is discharged and then open the energy connection part.
16.The energized product to be disassembled must have been shut down at least 15 minutes ago and must be disassembled in accordance with the disassembly instructions. Considering the possible dust film layer or similar contamination caused by extreme ambient conditions on the body of the product whose energy was cut off at least 15 minutes ago, an area on the body should be cleaned and checked manually to make sure that the product has cooled down before disassembly and it should be determined that the product body is close to the ambient temperature. If the body temperature has not cooled down under this condition, wait at least 15 minutes more before disassembly.
17.When the lighting fixture is de-energized and allowed to cool, there should be no sign of internal moisture. If there are signs of water ingress and moisture, the luminaire should be opened, dried and any possible entry points should be re-sealed, re-greased or other replacement operation must be carried out according to EN 60079-14. EN 60079-19.
18. Product installation EN 60079-14, product repair and maintenance EN 60079-19, product inspection and maintenance EN 60079-17 must be performed only by a person or persons trained and certified according to the specified standards. Otherwise, the self declaration certificate of the product is invalid
19.If the disassembled product is decided to be reassembled by the company, it must be ensured that the screws, bolts and slots of the product are not worn. In cases where there is no certainty, the product should be sent to the manufacturer and checked. If there is no problem in reuse, the product can be reassembled in accordance with the assembly instructions. After each disassembly, the gasket of the relevant section opened for reassembly must be replaced with a new one. Gasket replacement must be done by authorized personnel according to EN 60079-19 and EN 60079-14 standards.
20.The energy connection area and the gland must be opened with suitable tools that is exactly compatible with the screwing and tightening values specified in the assembly instructions. It is not suitable to use pliers, side cutters, pliers, different sized wrenches and equipment. Rotation moments must be based on IEC 60598-1 standard.
21.In case of product failure, the product must be sent to the manufacturer or the defective part must be replaced by self declaration certified personnel in accordance with EN 60079-19.
22.When spare parts are required, they must be replaced with the original spare part described in the installation manual. Replacement must be done by applying EN 60079-19 standard.
23.The lighting fixture should be cleaned periodically (once every six months) after the power is cut off, and in case of excessive contamination that may occur above the scope of EN-60079-17 standard and dust accumulation on the product, the periodic maintenance cycle of the lighting fixture should be cleaned earlier. Detergents and solvents should not be used during cleaning, it should be cleaned with a slightly damp cloth.
24.Visual checks should be carried out at least once every 12 months and the luminaire should be checked. If the conditions are severe, this interval should be decrease. Controls should be carried out according to EN 60079-17 standard.
25.During maintenance, parts that affect the level of protection must be checked in particular. Tightness of cable connections should be checked. The luminaire cover and LED housing must be checked for damage and replaced with a new one if necessary by an authorized personnel in accordance with EN 60079-19 standard.
The gasket must be checked for cracks or lack of elasticity in accordance with EN 60079-17 and, if necessary, replaced with a new one by authorized personnel in accordance with EN 60079-19.
26.In case of using external gland for energy connections, it must be ensured that the equipment to be connected complies with self declaration 2014:34 Directive and Standards.
27.The luminaire must not be mounted on any other related electrical appliance. In case of using suspension other than the suspension sets specified in the installation manual, it must be determined and proven that it is within the scope of self declaration directives, standards and related EN standards. Otherwise, the person and/or facility performing the installation is responsible for any damages that may occur.
28. Equipotential external earthing wiring must be made with minimum 6mm2 yellow green colored cable.
29. Please contact the manufacturer in all matters of uncertainty.
30. When the batteries used in the lighting fixture need to be replaced; The replaceable battery pack specified in the Kit-Battery usage table of the installation manual must be used. It must be replaced by authorized personnel according to EN 60079-14 and EN 60079-19 standards when there is no explosive atmosphere. The product must be turned off 15 minutes before the operation. If the user does not want to change it, the product must be sent to the manufacturer. Otherwise, the product's self declaration certificate is invalid.
31. Do not interfere with the gaskets used in the product, do not damage them, in case of damage to the gaskets during assembly, disassembly or maintenance and repair, it is obligatory to contact the manufacturer. Otherwise, the self declaration certificate of the product is invalid.

Genel Merkez/Headquarters: İkitelli Osb Mah. Eski Turgut Özal Cad. Eae No: 20 İç Kapı No: Giriş Kat Başakşehir / İstanbul / TÜRKİYE Telefon/Telephone:+90 212 413 21 00 Fax: +90 212 549 37 90
Kocaeli Fabrika/Kocaeli Factory: Organize Sanayi Bölgesi Mah. 14 Sk. Fabrika Binası (A+B+C Blok) No: 3/1 Dilovası/Kocaeli / TÜRKİYE Telefon/Telephone:+90 262 999 05 20 Fax: +90 212 549 37 90
EAE Germany GmbH: +49 2102 44142-0 / germany@eaegroup.com - EAE Italy Srl: +39 02.36555400 / info@eaeitalia.it
www.eaeaydinlatma.com